山梨県立中央病院８Ａ病棟無菌用水平層流ユニット等設置業務
特記仕様書・図面

図面目録

図面番号	図 面 名 称
	無菌用水平層流ユニット等設置業務
01	特記仕様書
02	８階全体平面図（改修後）
03	無菌室廻り空調設備平面図（改修後）
04	無菌用機器詳細図（参考図）

地方独立行政法人山梨県立病院機構　山梨県立中央病院

株式会社　馬場設計

特　記　仕　様　書

業務名称	山梨県立中央病院８Ａ病棟無菌用水平層流ユニット等設置業務
業務場所	甲府市富士見１丁目１－１
業務範囲	設計図書・現説・契約書に依る。
建物概要	鉄筋コンクリート造１０階、地下１階建、塔屋１階　　延床面積 56879.70㎡（既存建物）
一般事項	１．本業務は、本設計図、特記仕様書、国土交通省大臣官房官庁営繕部監修公共建築工事標準仕様書（機械設備工事編）平成２８年版
	同標準図、機械設備工事監理指針（平成２８年版）に基づき、諸官庁関係法規に準拠して行うこと。
	２．本業務に於て、図面・本仕様書に疑義が生じた場合、及びそれに明記なきものでも技術上当然必要なもの、並びに軽微な変更は
	監督員と協議の上誠実に行うものとする。　但し、費用は請負人の負担とする。
	３．本設計図は、概要を示すものであるから、請負人は充分なる理解の上、業務着手前に工程表・機器承認図等を提出し、監督員の
	承諾を得る事。
	４．本業務請負人は、速やかに設備業務工程表を作成提出し、関連工事（別途工事）の進捗に支障なき様努め、監督員の要請
	を受けたる場合は、詳細工程表を遅滞なく提出すること。
	５．本業務に於いて、不良資材、取付不良等に起因する機能不全を生じたる場合は、再度その責任に於いて資材の取り替え、修理等を
	無償で行うこと。
	６．業務完成時には、機器取り扱い説明書・保証書・各申請書類・試験表・竣工図・工程写真・完成写真等を提出すること。
	尚、内容・部数等詳細については、監督員の指示に従うこと。
優先順位	１．諸官庁の法令・規則・施工令等　　２．現場説明書　　３．特記仕様書　　４．設計図
	５．国土交通省大臣官房官庁営繕部監修『公共建築工事標準仕様書（機械設備工事編）平成２８年版』
業務項目	１．無菌用水平層流ユニット等設置業務
	２．無菌用ダクト設備
特記事項	○　機器類に使用する鋼製架台等は、溶融亜鉛メッキ仕上のものを使用すること。
	○　各種メーカー特有の建材及び機器の設置については、本特記仕様書による他、各メーカー仕様に基づき行うこと。
	○　文字標識等は監督員と打ち合せの上表示する。
	○　業務に必要な各種申請手続きは、全て本業務にて行うこと。
	○　材料の加工は出来る限り建物外で行うこと。
	○　作業により発生した発生材及び残材は、適正に処分すること。
	○　機器類搬出入経路及び設置範囲等は、床養生を行うこと。
	○　業務完了後試運転調整を行い、良好な空調運転（吹出温度、気流分布、異音の有無等）を確認後引渡しとする。
	○　無菌用水平層流ユニット等の設置完了後、環境測定を行い結果を報告書として写真添付の上監督員に提出すること。

保温塗装仕様	○　保温，塗装，防食仕様は、標準仕様書平成２８年版に準じて行うこと。		
凡　例	円形ダクト		亜鉛鉄板製（スパイラルダクト）　板厚　４５０φ以下－０.５mm
	矩形ダクト		亜鉛鉄板製（アングルフランジ工法）
			板厚　長辺寸法４５０以下－０.５mm、４５１～７５０－０.６mm、７５１～１５００－０.８mm
			１５０１～２２００－１.０mm、２２０１以上－１.２mm
機器類の設置	メーカー建材・製品・電気及び機械設備機器類の設置については、標準仕様書による他、メーカー仕様書に基づき設置し		
	メーカー立会いのもと設置状況を確認し、完成届を監督員に提出すること。		
	医療用手洗装置については、高度管理医療機器等販売業許可を受けており機器及び装置は元請業者が直接発注すること。		
その他	無菌用水平層流ユニット等設置業務に伴う仮設等建築工事（別途工事）との業務区分は区分表を参照のこと。		

株式会社　馬場設計
山梨県知事登録（製）第1-25888号
一級建築士 大臣登録第148714号　管理建築士　奥村　一利

管理技術者　土橋　正光 一級建築士　第225433号	担当作図者　中込　隆	設計年月 2017.11 47-011	縮　尺 NS	山梨県立中央病院８Ａ病棟無菌用水平層流ユニット等設置 特記仕様書	区分　空気設備 No.　０１

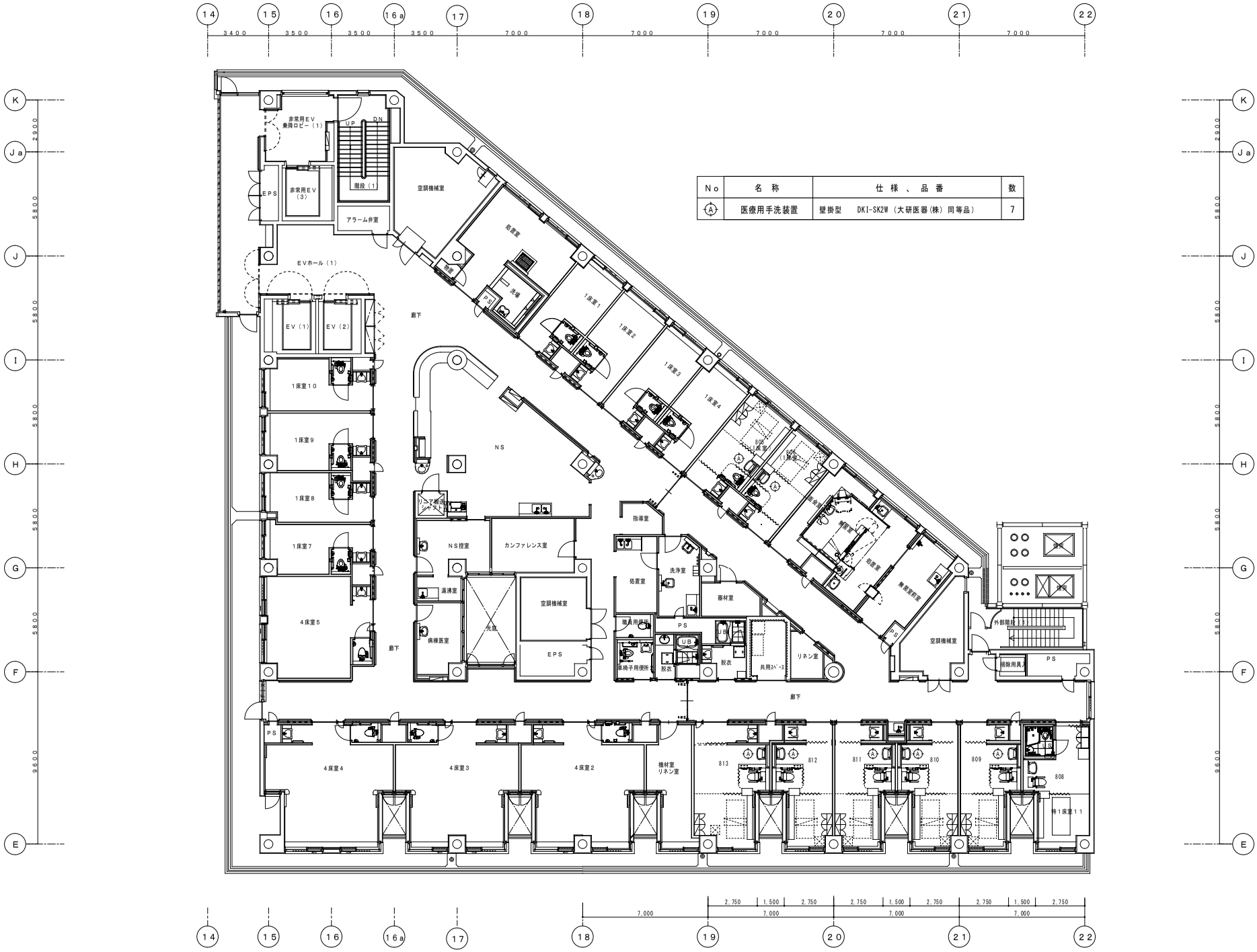

No	名称	仕様、品番	数
Ⓐ	医療用手洗装置	壁掛型　DKI-SK2W（大研医器(株) 同等品）	7

株式会社 馬場設計 山梨県知事登録（製）第1-25888号 一級建築士 大臣登録第148714号　管理建築士　奥村　一利	管理技術者　土橋　正光 一級建築士　第225433号 主任技術者 一級建築士	担当作図者　中込　隆	設計年月 2017.11 47-011	縮尺 A1：1/100 A3：1/200	山梨県立中央病院８Ａ病棟無菌用水平層流ユニット等設置 ８階全体平面図（改修後）	区分　空気設備 No.　02

トイレ用排気ダクトにダンパを設置し排気量が給気量（９０m3／h）より少なくなるよう調整すること。
給気量は新設陽圧ユニットにて設定済み

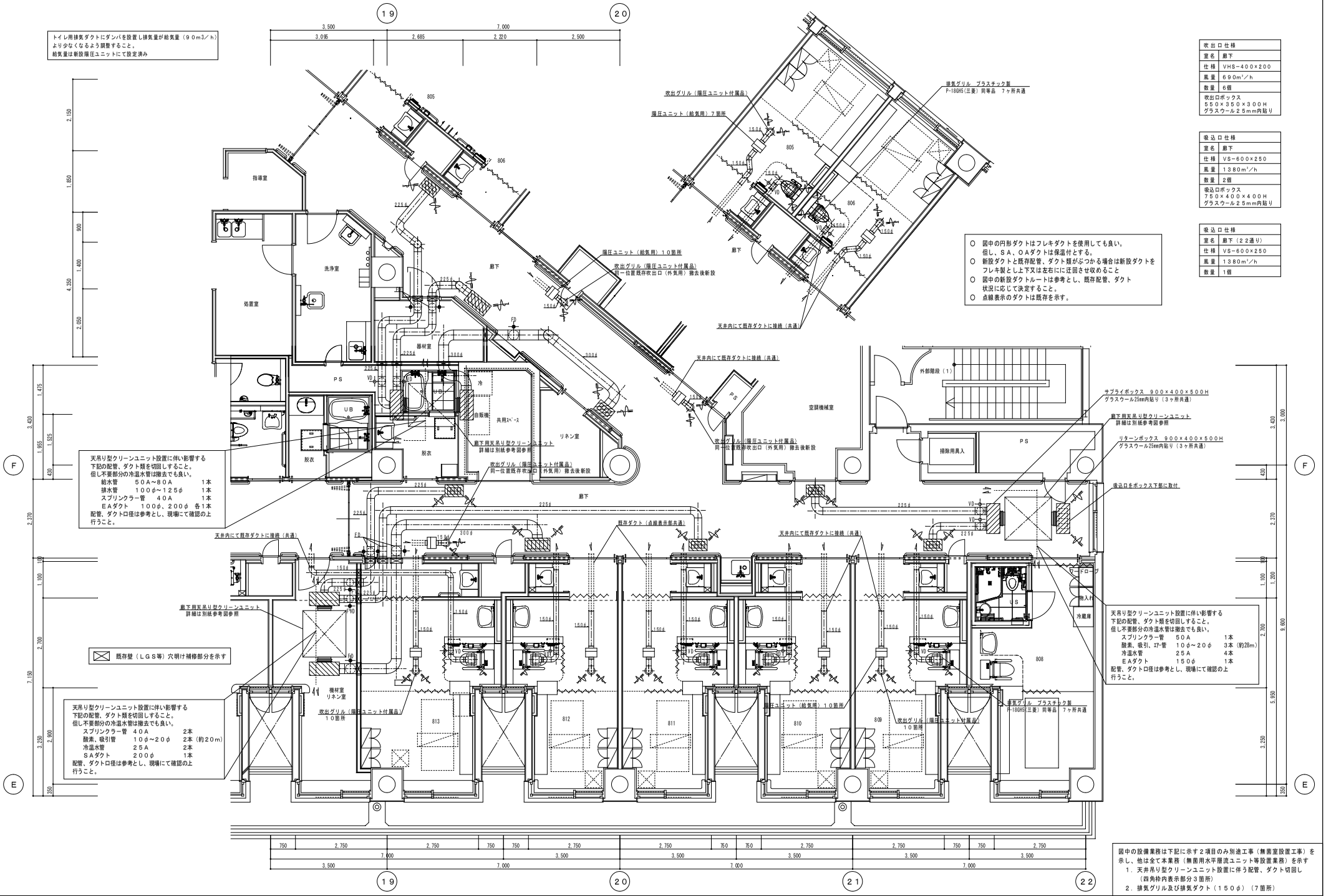

吹出口仕様	
室名	扉下
仕様	VHS-400×200
風量	690m³/h
数量	6個
吹出口ボックス 550×350×300H グラスウール25mm内貼り	

吸込口仕様	
室名	扉下
仕様	VS-600×250
風量	1380m³/h
数量	2個
吸込口ボックス 750×400×400H グラスウール25mm内貼り	

吸込口仕様	
室名	扉下（22通り）
仕様	VS-600×250
風量	1380m³/h
数量	1個

- ○ 図中の円形ダクトはフレキダクトを使用しても良い。
  但し、ＳＡ、ＯＡダクトは保温付とする。
- ○ 新設ダクトと既存配管、ダクト類がぶつかる場合は新設ダクトをフレキ製とし上下又は左右にに迂回させ収めること
- ○ 図中の新設ダクトルートは参考とし、既存配管、ダクト状況に応じて決定すること。
- ○ 点線表示のダクトは既存を示す。

図中の設備業務は下記に示す２項目のみ別途工事（無菌室設置工事）を示し、他は全て本業務（無菌用水平層流ユニット等設置業務）を示す
1. 天井吊り型クリーンユニット設置に伴う配管、ダクト切回し（四角枠内表示部分３箇所）
2. 排気グリル及び排気ダクト（１５０φ）（７箇所）

株式会社 馬場設計 山梨県知事登録（製）第1-25888号 一級建築士 大臣登録第148714号　管理建築士　奥村　一利	管理技術者　土橋　正光 一級建築士　第225433号	担当作図者　中込　隆	設計年月 2017.11 47-011	縮尺 A1：1/50 A3：1/100	山梨県立中央病院８Ａ病棟無菌用水平層流ユニット等設置 無菌室廻り空調設備平面図（改修後）	区分 空気設備	No. 03

仕様

形式	CCR-N-2426HR 同等品		
運転モード	標準	中速	急速
処理風速	0.1～0.15m/sec	0.15～0.25m/sec	0.25m/sec以上
処理風量	30.8～46.2m³/min	46.2～77.1m³/min	77.1m³/min以上
集塵効率	0.3μm粒子にて99.97%以上		
フィルタ	プレフィルタ：不織布フィルタ（ＰＰハニカム付） メインフィルタ：HEPAフィルタ（ろ材：グラスファイバー　枠：アルミ） H860xW1060x52t　2枚 H760xW1060x52t　2枚 H510xW360x52t　2枚		
構造	フレーム：鋼板製焼付塗装仕上 吹出面：鋼鉄製パンチング製焼付塗装仕上		
ファン	4台（150W）		
操作	電源スイッチ（切・入） 風量切替スイッチ（標準・中速・急速）		
電源	AC200V・1φ・50Hz		
消費電力	400W以下	900W以下	1600W以下
塗装色	8.1Y-8.6/0.7　半ツヤ		
台数	5台		

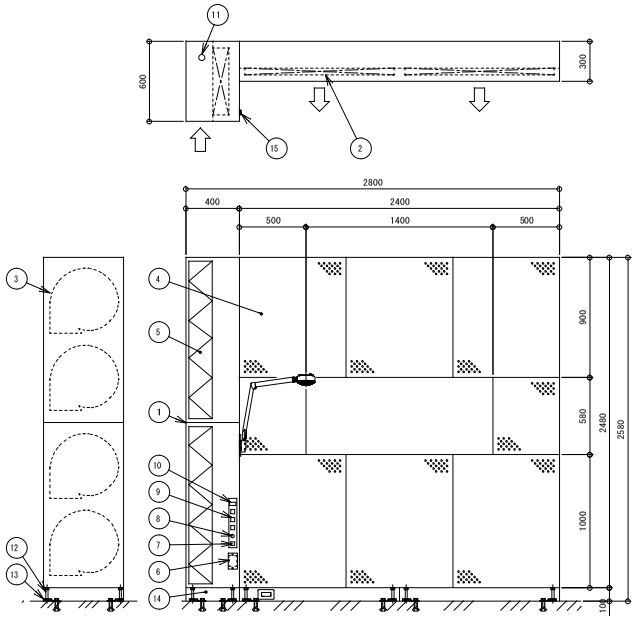

No.	名　称
1	本体
2	メインフィルタ
3	ファン
4	吹出口パンチング　φ1.5-P3 開口率：22.7%
5	プレフィルタ
6	漏電ブレーカー
7	電源スイッチ
8	風量切替スイッチ
9	風量表示ランプ
10	積算タイマカウント
11	電源投入口（φ50）
12	アジャスター
13	アジャスター押え金具
14	仕舞板
15	コンセント

※本体下部は仕舞板付き

無菌室用水平層流ユニット詳細図 S＝1／20

（８０９～８１３号室）

仕様

形式	CCR-N-2226HR 同等品		
運転モード	標準	中速	急速
処理風速	0.1～0.15m/sec	0.15～0.25m/sec	0.25m/sec以上
処理風量	27.6～41.5m³/min	41.5～69m³/min	69m³/min以上
集塵効率	0.3μm粒子にて99.97%以上		
フィルタ	プレフィルタ：不織布フィルタ（ＰＰハニカム付） メインフィルタ：HEPAフィルタ（ろ材：グラスファイバー　枠：アルミ） H860xW960x52t　2枚 H760xW960x52t　2枚 H510xW600x1枚		
構造	フレーム：鋼板製焼付塗装仕上 吹出面：鋼鉄製パンチング製焼付塗装仕上		
ファン	4台（150W）		
操作	電源スイッチ（切・入） 風量切替スイッチ（標準・中速・急速）		
電源	AC200V・1φ・50Hz		
消費電力	400W以下	900W以下	1600W以下
塗装色	8.1Y-8.6/0.7　半ツヤ		
台数	2台		

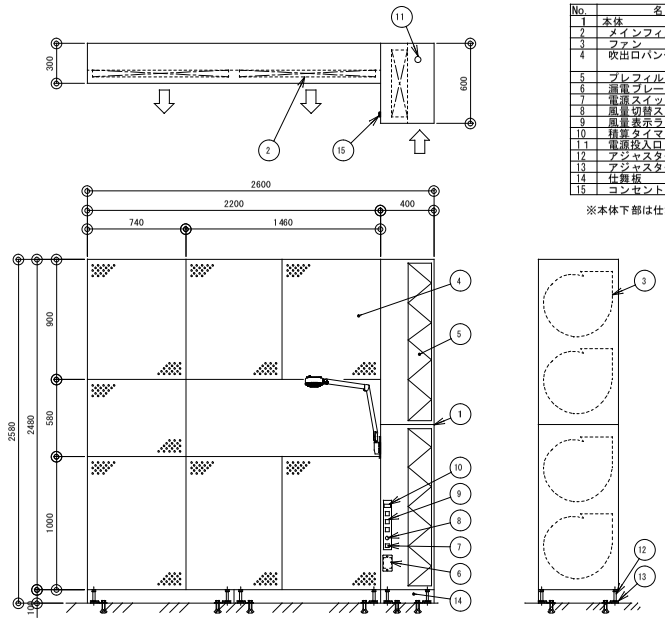

No.	名　称
1	本体
2	メインフィルタ
3	ファン
4	吹出口パンチング　φ1.5-P3 開口率：22.7%
5	プレフィルタ
6	漏電ブレーカー
7	電源スイッチ
8	風量切替スイッチ
9	風量表示ランプ
10	積算タイマカウント
11	電源投入口（φ50）
12	アジャスター
13	アジャスター押え金具
14	仕舞板
15	コンセント

※本体下部は仕舞板付き

無菌室用水平層流ユニット詳細図 S＝1／20

（８０５、８０６号室）

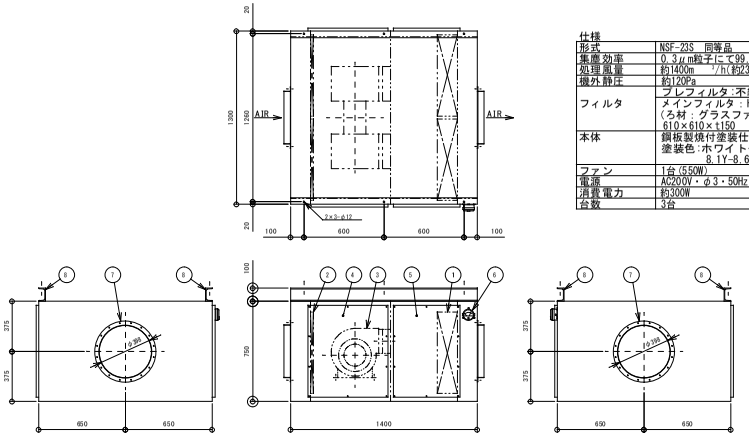

仕様

形式	NSF-23S　同等品
集塵効率	0.3μm粒子にて99.97%以上
処理風量	約1400m³/h(約23m³/min)
機外静圧	約120Pa
フィルタ	プレフィルタ:不織布フィルタ メインフィルタ：HEPAフィルタ 2枚 （ろ材：グラスファイバー　枠：アルミ） 610×610×t150
本体	鋼板製焼付塗装仕上 塗装色:ホワイトグレー 8.1Y-8.6/0.7
ファン	1台(550W)
電源	AC200V・φ3・50Hz
消費電力	約300W
台数	3台

No	名　称
1	メインフィルタ
2	プレフィルタ
3	ファン
4	ファン点検口
5	フィルタ点検口
6	差圧計
7	ダクトフランジ
8	天吊チャンネル

廊下用天吊りクリーンユニット詳細図 S＝1／20

（３箇所共通）

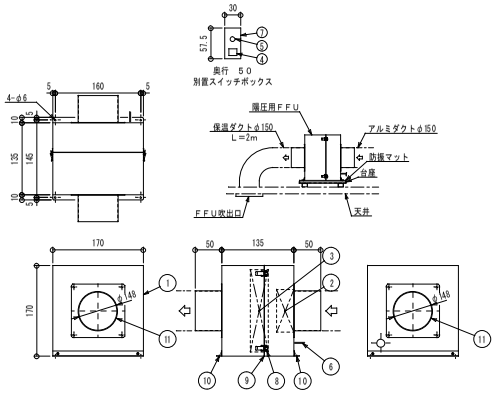

仕様

形式	NSF-1.5S
処理風量	1.5m³/min
集塵効率	0.3μm粒子にて99.97%以上
メインフィルタ	ＨＥＰＡフィルタ　アルミ枠・保護ラス網付
構造	本体：鋼板製焼付塗装仕上
電源	AC100V・1φ・50/60Hz
消費電力	約40/40W
質量	約7Kg
塗装色	ホワイトグレー8.1Y-8.6/0.7
台数	1台

No	名　称
1	本体
2	ファンモータ
3	メインフィルタ
4	運転スイッチ
5	風量調整ツマミ
6	電源コード（アース付）約5m
7	スイッチボックス（配線　約6m）
8	パッチン留
9	接続パッキン
10	取付アングル
11	ダクトフランジφ150

廊下給気用陽圧ユニット詳細図 S＝1／10

（１０箇所共通）

株式会社　馬場設計
山梨県知事登録（製）第1-25888号
一級建築士 大臣登録第148714号　管理建築士　奥村　一利

管理技術者　土橋　正光 一級建築士　第225433号	担当作図者　中込　隆	設計年月 2017.11 47-011	縮　尺 A1：1/10　1/20 A3：1/20　1/40	山梨県立中央病院８Ａ病棟無菌用水平層流ユニット等設置 無菌用機器詳細図（参考図）	区分　空気設備 No.　０４