各工事の区分表

		項目	A	E	M	EV	別途	備考
1．RC造（梁・壁・床）の貫通孔・開口部	⊙	貫通孔のスリーブ材及び取付け	○	○	○			
	⊙	補強を要する型枠材及び取付け	○					
	⊙	補強を要しない型枠材及び取付け	○	○	○			
	⊙	貫通孔・開口部の墨出し	○	○	○			
	⊙	貫通孔・開口部の補強	○					
	⊙	スリーブ・型枠の穴埋め	○	○	○			防火区画・防煙区画
2．S、SRC造のはり貫通孔	・	~~S・SRC造貫通鋼管スリーブ・補強~~	~~○~~					
	・	~~使用されたスリーブの穴埋め~~	~~○~~	~~○~~	~~○~~			~~防火区画・防煙区画~~
	・	~~予備スリーブの穴埋め~~	~~○~~	~~○~~	~~○~~			~~防火区画・防煙区画~~
3．設備機器の基礎	⊙	建築設計図に記入あるもの	○					
	⊙	屋内の基礎（建築設計図に記入のないもの）		○	○			
	⊙	屋外・屋上の基礎及び防水	○					
	⊙	屋上基礎で押さえコンにアンカーしない軽微なもの		○	○			
	⊙	機器取り付け用アンカー・架台		○	○			
	・	~~屋内受水タンク用の基礎~~	~~○~~					
4．昇降機関連	・	~~昇降路の躯体~~	~~○~~					
	・	~~巻上機周囲のチェッカープレート敷~~				~~○~~		
	・	~~昇降路内ピット防水・集水桝~~	~~○~~					
	・	~~各階出入口穴あけ・同補強~~	~~○~~					
	・	~~三方枠取付・枠廻り埋戻し・同補修~~				~~○~~		
	・	~~出入口扉・三方枠・幕板補強鉄骨~~	~~○~~					
	・	~~出入口扉・三方枠・幕板~~				~~○~~		
	・	~~昇降路がRC造及びSRC造の時、軌条・中間ビーム・ブラケット他昇降路内の鋼製部材一式~~				~~○~~		
	・	~~昇降路内フック取付~~	~~○~~					
	・	~~ホール押釦・インジケータ・鋼索などの壁開口~~	~~○~~					
	・	~~制御盤（EV機械室内または昇降路内等）から外部インターホンまでの配管・配線工事~~		~~○~~		~~○~~		~~配管はE工事~~
	・	~~昇降路内ピット点検用クラップ~~				~~○~~		
	・	~~点検用コンセント~~		~~○~~				
	・	~~制御盤（EV機械室内または昇降路内等）までの動力・照明用電源、アース、防災信号、拡声設備（館内放送用）の配管・配線工事~~		~~○~~				
5．躯体関係その他	⊙	トラフ・ピット類（ふたを含む）	○					
	・	~~湧水・汚水ピット・RC造各種水槽~~	~~○~~					
	⊙	同上用防水・マンホール・タラップ等	○					
	・	~~避雷設備・同接地工事~~		~~○~~				
	・	~~中空セメント板の壁開口・補強~~	~~○~~					
	・	~~フリーアクセスフロア内の防水提~~	~~○~~					
	・	~~厨房排水溝~~	~~○~~					
	・	~~厨房グリース阻集器~~			~~○~~			
	・	~~オイルサービスタンクの防油提~~	~~○~~					
	・	~~機械室等のシンダーコンクリート~~	~~○~~					

		項目	A	E	M	EV	別途	備考
6．軽鉄天井・壁下地	⊙	補強を要するボードの切り込み及び下地の補強	○					
	⊙	補強を要しないボードの切り込み		○	○			
	⊙	開口部の墨出し		○	○			
7．つりボルト及びインサート	⊙	設備機器・器具・配管・配線・ダクト用	○	○	○			
8．外壁まわり	⊙	外壁ガラリ及びダクト接続用フランジ	○					
	⊙	ウエザーカバー、ベントキャップ			○			
	⊙	換気扇（取付枠共）			○			
9．給湯、厨房	・	~~流し台・つり戸棚~~	~~○~~					~~排水金物共A~~
	・	~~同上への配管接続~~			~~○~~			
	・	~~同上への照明、電源配線接続~~		~~○~~				
	・	~~フード~~	~~○~~		~~○~~			
	・	~~厨房機器（新設）~~	~~○~~					
	・	~~厨房機器（移設）~~					~~○~~	
10．浴室まわり	⊙	浴室ユニット、シャワーユニット、既製浴槽	○					
	⊙	同上への配線及び配管接続		○	○			
	・	~~機械浴槽~~					~~○~~	~~移設も別途~~
11．洗面、便所、洗濯まわり	⊙	洗面カウンター、カウンター一体型洗面器	○					
	⊙	家具組み込みの洗面器			○			切込みはA
	⊙	上2項目の水栓金物、配管接続			○			
	⊙	同上の電源配線接続		○				
	⊙	鏡	○					
	・	ベビーチェア、ベビーシート 手すり、背もたれ付き手すり	○					
	⊙	ペーパータオルホルダー					○	
	・	~~手洗い乾燥機~~					~~○~~	
	⊙	ステンレス製衛生器具			○			
	・	~~大型洗濯機、大型乾燥機~~						~~配管ダクト接続はP・M~~
	・	~~洗濯機、乾燥機~~					~~○~~	
	・	~~洗濯機パン~~			~~○~~			
12．自動扉・電動シャッターまわり	・	~~防火戸の自動開閉装置~~		~~○~~				
	・	~~電動シャッター本体・制御盤・手動開閉装置・ヒューズ装置~~	~~○~~					
	・	~~排煙窓本体・自動開閉装置~~	~~○~~					
	・	~~可動防煙たれ壁本体・駆動装置~~	~~○~~					
	・	~~上記3項目の連動制御装置・感知器~~		~~○~~				
	・	自動扉の本体・駆動装置・検出装置（センサー）	○					
	・	~~自動扉の手元電源スイッチ~~		~~○~~				
	⊙	電気錠の本体、扉内配線	○					
	⊙	電気錠の扉までの配管及び配線		○				
	・	自動閉鎖装置を取りつける防火戸の切り込み補強 及びドアチェック、フロアヒンジ	○					
	・	自動扉・電動シャッターからセンサー （付属スイッチ）への配管・配線工事	○					
	・	~~自動扉・電動シャッターまでの配管~~		~~○~~				
13．フリーアクセスフロア（OAフロア）	・	~~コンセント類~~		~~○~~				
	・	~~床パネルの切り込み加工~~	~~○~~					

		項目	A	E	M	EV	別途	備考
14．医療機器への接続	・	~~接続するダクトの天井下または床下までの突き出し~~			~~○~~			
	・	~~接続する配管の天井下または床下までの突き出し（バルブ止め）~~			~~○~~			
	・	~~突き出しダクト・配管以降の医療機器接続~~				~~○~~		
	・	~~医療機器への電源供給~~		~~○~~				~~接続は別途~~
15．テナント	・	~~売店陳列棚等備品一式~~				~~○~~		
	・	~~喫茶コーナー備品一式~~				~~○~~		
	・	~~ATM機器、シャッター、ITVカメラ~~				~~○~~		
16．~~一般撮影室~~ →~~CT室~~	・	~~天井走行用レール~~				~~○~~		
	・	~~支持金物取付・補強~~	~~○~~					
	・	~~放射線防護工事~~	~~○~~					
	・	~~ケーブルピット~~	~~○~~					
17．脳波室	・	~~防音・シールド工事~~	~~○~~					
	・	~~一次側接地工事~~		~~○~~				
	・	~~電源フィルターボックス~~	~~○~~					
	・	~~設備機器用シールドカバー~~	~~○~~					
18．情報システム	・	~~オーダリングシステム~~				~~○~~	~~配線含め別途~~	
	⊙	電子カルテ				○	配線含め別途	
	⊙	LAN配管		○				
	⊙	LAN配線・伝送機器				○		
19．電気配管配線	⊙	機器付属の制御盤以降の配管配線（接地線共）		○	○	○	○	2次側
	⊙	機器付属の制御盤への電源供給配管配線		○				1次側
	⊙	自動制御と動力盤との電源供給の渡り配管配線		○				
	⊙	機器と付属操作スイッチの渡り配管配線			○		○	
	・	煙感知器から連動制御盤を経て防煙ダンパに至る配管配線		~~○~~				
	・	~~小便器用節水装置の制御盤以降の配管配線~~			~~○~~			
	・	~~注油口内アース端子よりのアース用配管配線~~		~~○~~				
20．内装関係その他	・	~~化粧マンホール上蓋の表面仕上げ~~	~~○~~					
	⊙	点検口（天井・壁・床下）	○					
	⊙	家具、什器、ベッド					○	
	⊙	造作家具	○					
	⊙	電動ブラインド、防水カーテン	○					電源はE
	⊙	カーテン、ブラインド					○	
	⊙	カーテンボックス、カーテンレール、ブラインドボックス	○					
	・	~~スクリーンボックス~~	~~○~~					
	・	~~スクリーンボックスまでの配管・配線~~		~~○~~				
	⊙	消火器本体					○	
	・	~~消火器BOX設置工事~~	~~○~~					
	・	~~シャウカステン~~					~~○~~	
	⊙	医療ガス			○			
	・	~~オートクレーブ、製氷機~~					~~○~~	~~給排水はP~~
	⊙	電話機、PHS、電話交換機					○	
	⊙	電話配管、配線、ナースコール連動設定		○				
	・	~~テレビアンテナ、アンカーボルト取付~~		~~○~~				
	⊙	テレビ受像機					○	
	・	壁掛けテレビ下地補強	○					

		項目	A	E	M	EV	別途	備考
	⊙	ITVカメラ、モニタ		○				モニターラック含む
	・	~~歯科ユニット~~					○	
	・	~~歯科 石膏トラップ~~			~~○~~			
	⊙	時計					○	
	・	~~音響設備~~					~~○~~	
	・	~~スクリーン、プロジェクター~~					~~○~~	
	・	~~演台、操作卓~~	~~○~~					
21．雨水排水設備	⊙	竪樋、ルーフドレン、バルコニードレイン	○					
	⊙	竪樋から第一桝までの接続	○					
	⊙	第一桝以降の雨水排水設備			○			構内道路の集水桝のみ建築工事
	⊙	既存桝・配管の切り廻し及び仮設配管			○			
22．雑排水・汚水	⊙	屋外雑排水及び屋外汚水排水設備			○			
	⊙	桝及び桝ふた			○			
	⊙	化粧マンホール上ふたの表面仕上げ	○					
23．オイルタンク	・	~~タンク室の躯体及び弱電~~	~~○~~					
	・	~~上記以外のオイルタンク・オイルサービスタンク本体・配管及び据付等~~			~~○~~			
24．屋外その他	⊙	屋外看板	○					
	⊙	屋外看板用照明		○				
	⊙	擁壁	○					
	⊙	ネットフェンス	○					
	⊙	防火水槽、採水口			○			
	・	~~自転車置場~~	~~○~~					
	・	~~同上照明器具及び電源接続~~	~~○~~					
	・	~~屋外駐車場、歩道工事~~	~~○~~					
	○	植栽用客土					○	場内搬入まで敷き込みはA
その他								
	・	~~仮設用の上下水道・ガス・電気等の加入金~~						
	⊙	仮設用の上下水道・ガス・電力費料金					○	（引渡しまでの間）
	⊙	上記2項目以外の工事及び調整等に要する上下水道・電気等に要する費用					○	
	⊙	受電後の基本料金					○	（引渡しまでの間）
	⊙	上下水道・ガス・電気等の加入金、負担金					○	

凡例

A：建築工事（外構工事含む）	M：空調設備工事	別途：別途工事
E：電気設備工事	EV：昇降設備工事	

工事件名	山梨県立北病院保護室増築工事
図面名称	工事区分表

（株）共同建築設計事務所
東京都新宿区四谷三栄町4-10 TEL 03-3359-6431
1級建築士事務所 東京都知事登録第2093号
管理建築士 鈴木慶治 1級建築士登録第194144号
設計者 高橋良江 1級建築士登録第202808号

縮尺	図面番号
A1・－ A3・－	A－01

S.V	P.M	担当
＊＊	＊＊	＊＊

Project No. ＊＊＊＊＊＊＊＊

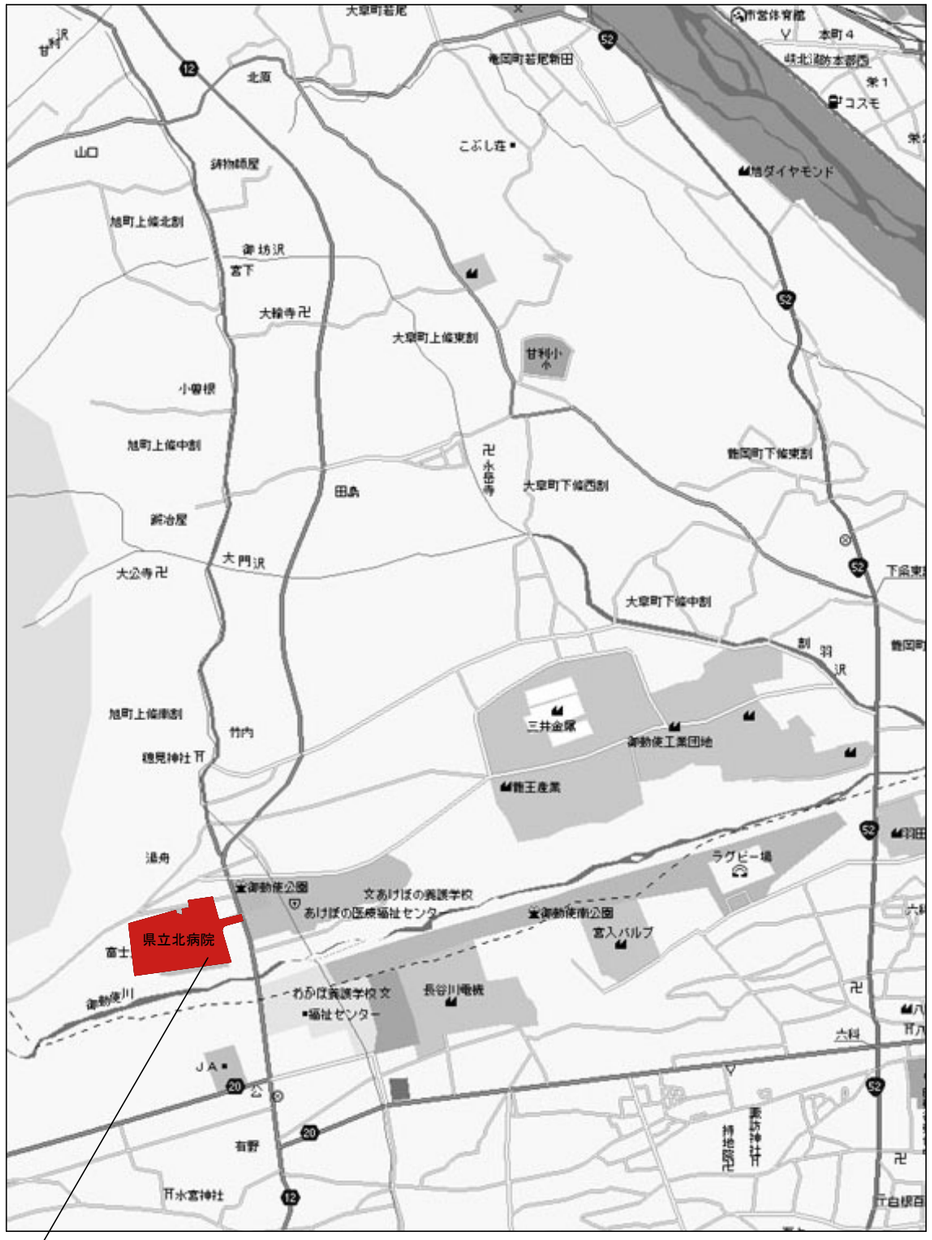

所在地：（住居表示）山梨県韮崎市旭町上条南割3314-13
（地名地番）山梨県韮崎市旭町上条南割字外御勅使3314-13、3314-242、
3314-371、3314-372

案内図

敷地概要

○建築場所　：（地名地番）山梨県韮崎市旭町上条南割字外御勅使3314-13、3314-242、3314-371、3314-372
（住居表示）山梨県韮崎市旭町上条南割3314-13
○用途地域　：都市計画区域内　区域区分非設定
○防火地域　：指定なし
○許容建ペイ率：　70%
○許容容積率　：　200%
○日影規制　：なし
○敷地面積　：68,626.59㎡

工事件名	山梨県立北病院保護室増築工事		
図面名称	案内図		
（株）共同建築設計事務所 東京都新宿区四谷三栄町4-10 TEL 03-3359-6431 1級建築士事務所　東京都知事登録第2093号 管理建築士　鈴木慶治　1級建築士登録第194144号 設計者　高橋良江　1級建築士登録第282808号	縮尺 A1 － A3 －	図面番号 A－02	
検図 高橋	SV	PM	担当

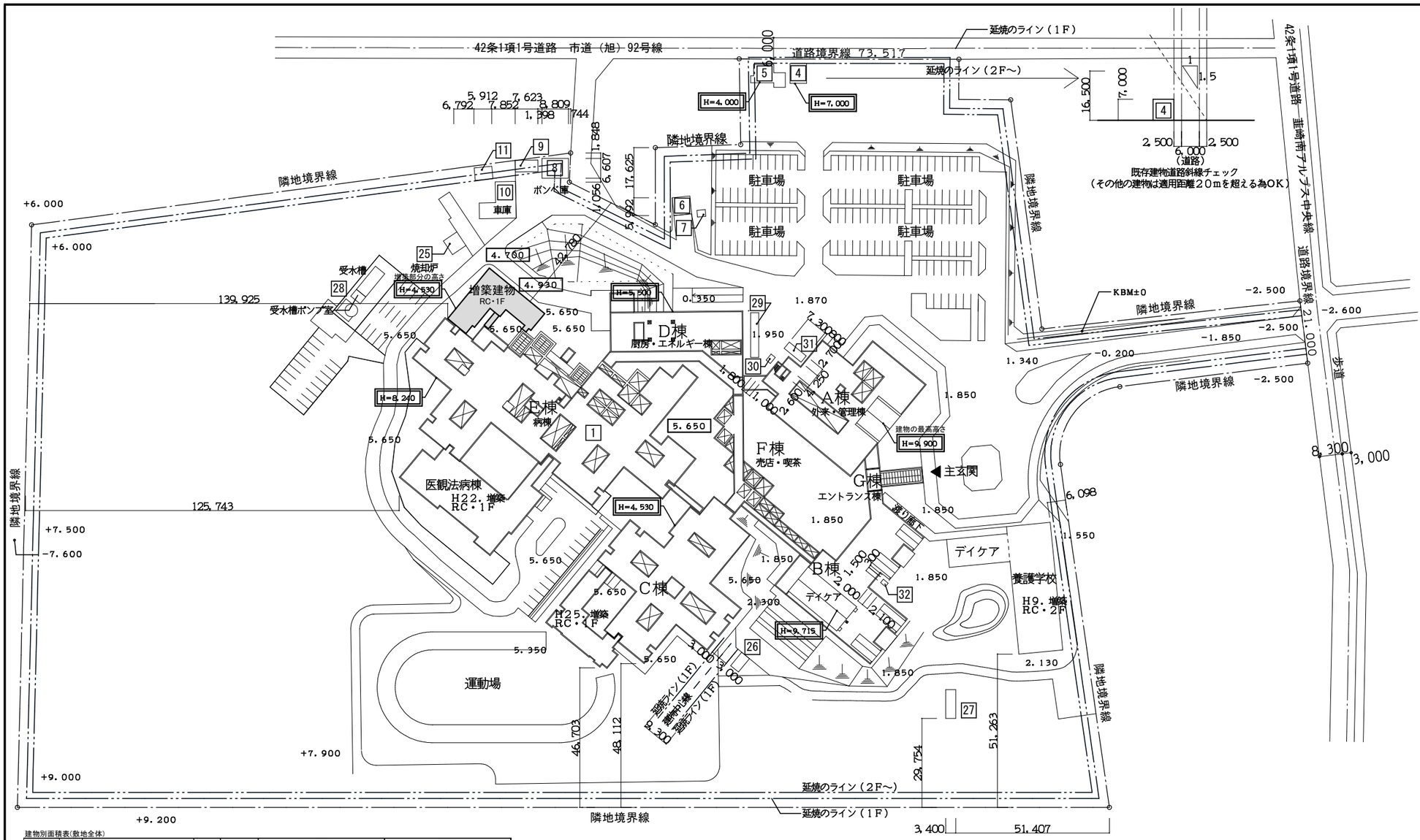

増築部分の平均地盤レベル＝KBM+5.630
＝ZKO-0.020

0.00 KBMからの現況地盤レベル

0.00 KBMからの計画地盤レベル

0.00 平均地盤レベルからの建物高さ

敷地内は、1mを超える切土・盛土の計画なし

建物別面積表(敷地全体)

	No.	建物名	階数	構造	建築面積(㎡) 既存部分	建築面積(㎡) 増築部分	建築面積(㎡) 小計	床面積(㎡) 既存部分	床面積(㎡) 増築部分	床面積(㎡) 小計
申請建物	1	病院(増築)	2	RC造	10,075.29	272.49	10,347.78	13,728.38	264.51	13,992.89
申請外建物	2	(欠番)								
	3	(欠番)								
	4	宿舎	2	プレハブ	144.00	–	144.00	164.00	–	164.00
	5	宿舎	1	CB造	60.37	–	60.37	60.37	–	60.37
	6	ボンベ庫	1	S造	21.24	–	21.24	21.24	–	21.24
	7	ボンベ庫	1	S造	4.32	–	4.32	4.32	–	4.32
	8	倉庫	1	S造	69.82	–	69.82	69.82	–	69.82
	9	倉庫	1	プレハブ	28.04	–	28.04	28.04	–	28.04
	10	車庫	1	S造	124.10	–	124.10	124.10	–	124.10
	11	倉庫	1	木造	41.73	–	41.73	41.73	–	41.73
	12	(欠番)								
	13	(欠番)								
	14	(欠番)								
	15	(欠番)								
	16	(欠番)								
	17	(欠番)								
	18	(欠番)								
	19	(欠番)								
	20	(欠番)								
	21	(欠番)								
	22	(欠番)								
	23	(欠番)								
	24	(欠番)								
	25	焼却炉	1	S造	30.25	–	30.25	30.25	–	30.25
	26	屋外便所	1	S造	23.73	–	23.73	23.73	–	23.73
	27	温室	1	S造	32.76	–	32.76	32.76	–	32.76
	28	受水槽ポンプ室	1	S造	12.00	–	12.00	12.00	–	12.00
	29	駐輪場	1	S造	40.50	–	40.50	40.50	–	40.50
	30	物置	1	プレハブ	4.68	–	4.68	4.68	–	4.68
	31	駐輪場	1	S造	19.71	–	19.71	19.71	–	19.71
	32	物置	1	プレハブ	3.15	–	3.15	3.15	–	3.15
	小計				660.40	–	660.40	680.40	–	680.40
	合計				10,735.69	272.49	11,008.18	14,408.78	264.51	14,673.29

敷地面積　68,626.59㎡
建ぺい率　16.04%　　駐車場等　184.31㎡(No.10・29・31　車庫・駐輪場)
容積率　21.11%　　容積対象　14,488.98㎡

既存　延床面積(㎡)

No.	A棟	B棟	C棟	D棟	E棟	F棟	G棟	養護学校・デイケア棟	渡り廊下	医療観察法病棟	エレベーター棟	計
B1	–	–	–	370.838	49.794	–	–	–	–	–	–	420.632
1	1,373.085	1,158.090	1,643.289	723.838	2,738.769	270.849	40.668	1,202.510	–	674.72	13.15	9,838.968
2	1,048.970	–	–	–	2,367.588	–	–	–	–	–	13.15	3,429.708
PH	9.677	–	–	–	29.395	–	–	–	–	–	–	39.072
計	2,431.732	1,158.090	1,643.289	1,094.676	5,185.546	270.849	40.668	1,202.510	–	674.72	26.30	13,728.380

既存　建築面積(㎡)

	1,449.029	1,165.051	1,643.289	848.836	2,816.907	312.081	91.995	853.040	154.650	727.27	13.15	10,075.298

増築　延床面積(㎡)

No.	A棟	B棟	C棟	D棟	E棟	F棟	G棟	養護学校・デイケア棟	渡り廊下	医療観察法病棟	エレベーター棟	計
1	–	–	–	–	264.510	–	–	–	–	–	–	264.510
2	–	–	–	–	–	–	–	–	–	–	–	–
計	–	–	–	–	–	–	–	–	–	–	–	264.510

増築　建築面積(㎡)

	–	–	–	–	272.490	–	–	–	–	–	–	272.490

全体　延床面積(㎡)

No.	A棟	B棟	C棟	D棟	E棟	F棟	G棟	養護学校・デイケア棟	渡り廊下	医療観察法病棟	エレベーター棟	計
B1	–	–	–	370.838	49.794	–	–	–	–	–	–	420.632
1	1,373.085	1,158.090	1,643.289	723.838	3,003.279	270.849	40.668	1,202.510	–	674.72	13.15	10,103.478
2	1,048.970	–	–	–	2,367.588	–	–	–	–	–	13.15	3,429.708
PH	9.677	–	–	–	29.395	–	–	–	–	–	–	39.072
計	2,431.732	1,158.090	1,643.289	1,094.676	5,450.056	270.849	40.668	1,202.510	–	674.72	26.30	13,992.890

全体　建築面積(㎡)

	1,449.029	1,165.051	1,643.289	848.836	3,089.397	312.081	91.995	853.040	154.650	727.27	13.15	10,347.788

工事件名	山梨県立北病院保護室増築工事	
図面名称	配置図	
（株）共同建築設計事務所	縮尺	図面番号
東京都新宿区四谷三栄町4-10 TEL 03-3359-6431	A1・1/750 A3・1/1500	A－03
1級建築士事務所　東京都知事登録第2093号	作成 高橋 / SV	P番 / 担当
管理建築士　鈴木慶治　1級建築士登録第194144号		
設計者　高橋良江　1級建築士登録第282808号		

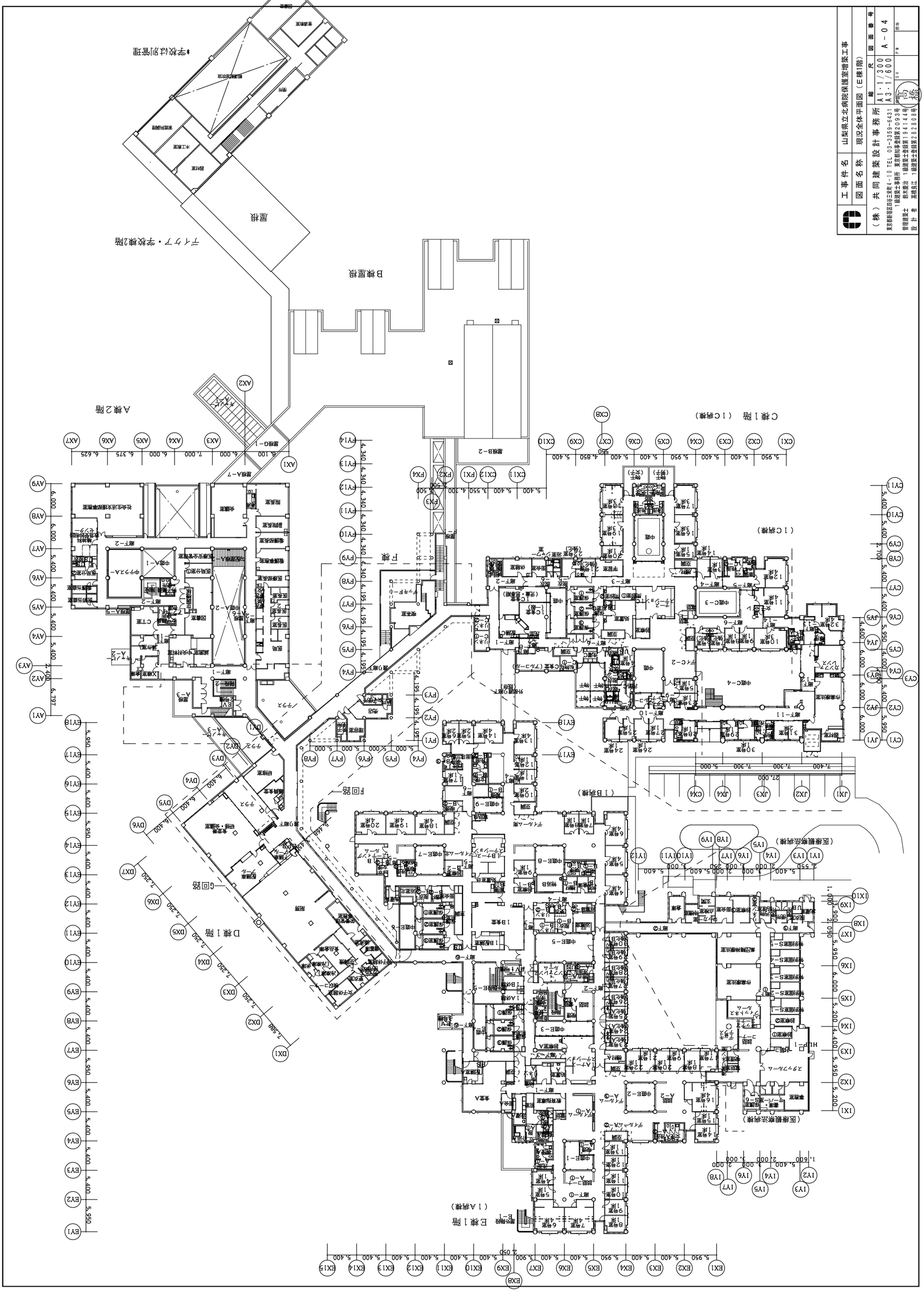
工事件名
山梨県立北病院保護室増築工事
図面名称
現況全体平面図（E棟1階）
（株）共同建築設計事務所
縮尺
A1・1/300
A3・1/600
図面番号
A－04
B棟屋根
デイケア・学校棟2階
屋根
*学校は別管理
A棟2階
C棟1階（1C病棟）
（1C病棟）
F廊
（医療観察法病棟）
（1B病棟）
D棟1階
Cの回路
Fの回路
E棟1階
（1A病棟）

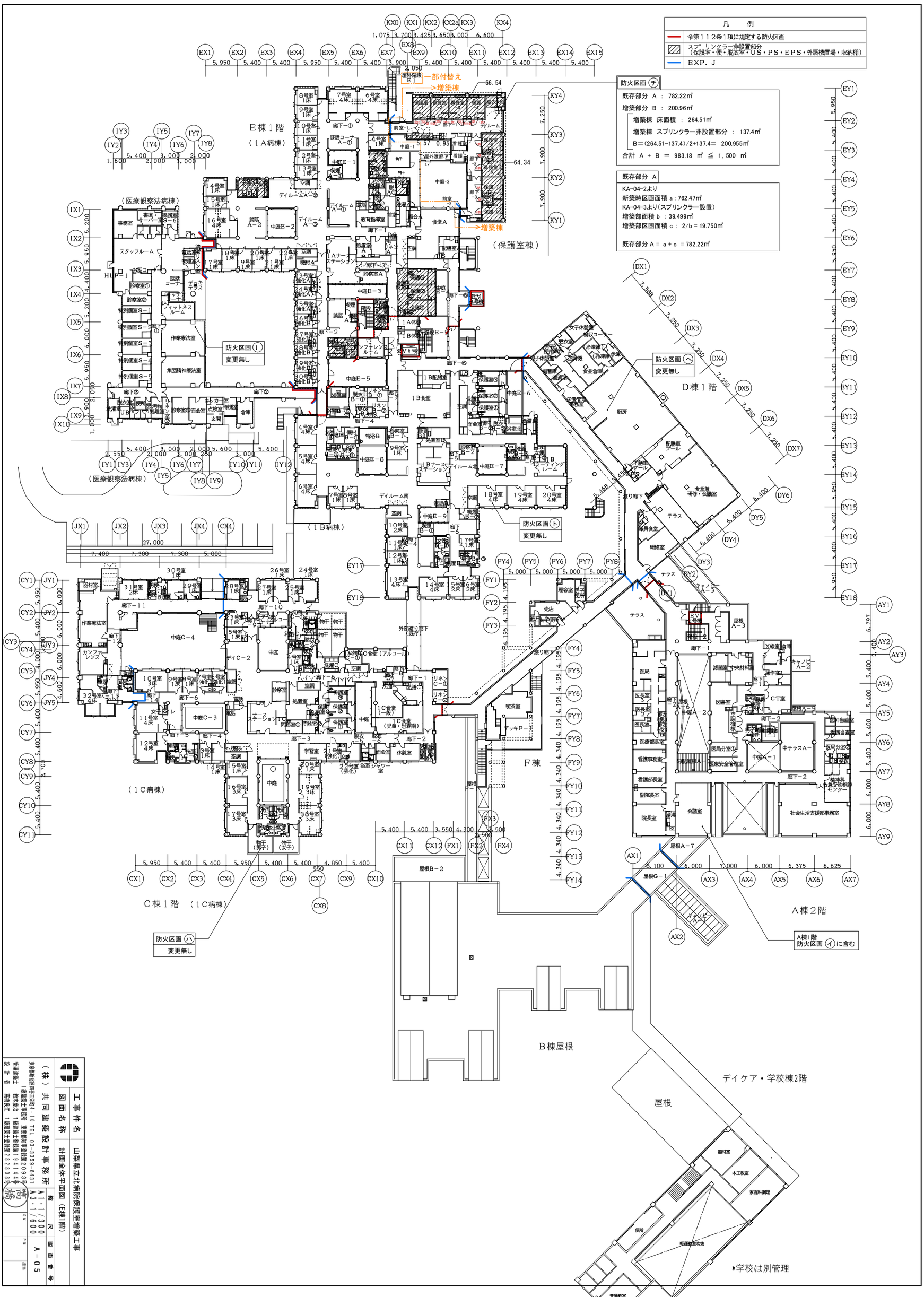

工事件名	山梨県立北病院保護室増築工事
図面名称	計画全体平面図（E棟1階）
縮尺	A1：1/300　A3：1/600
図面番号	A−05

（株）共同建築設計事務所
東京都新宿区四谷三栄町4−10 TEL 03−3355−6431
1級建築士事務所 東京都知事登録第2093号
管理建築士 鈴木重治 1級建築士登録第194144号
設計者 高橋賢江 1級建築士登録第202808号

■ 凡　例

1．一般記号

GL	平均地盤レベル
ZO	設計地盤面レベル
Zn	n階の基準床仕上レベル
FL	床仕上レベル
PS	配管スペース
EPS	電気用配管スペース
DS	ダクトスペース
AC	空調機置場
（　）	注釈
［　］	別途備品
＜　＞	設備工事
EV	エレベータ
ES	エスカレータ
DW	小荷物専用昇降機
EXP．J	エキスパンション　ジョイント
J	床見切
UB	ユニットバス
US	ユニットシャワー
UST	ユニットシャワートイレ
t＝○○	材厚（mm）
○○+○○	下地+仕上
不○○	不燃認定仕上材料
CB	カーテン、ブラインドボックス
CH	天井高さ（基準床仕上レベルより）

2．図面記号

DP	たてどい100φ
RD	ルーフドレイン（鋳鉄製）
BD	バルコニードレイン（鋳鉄製）
FD	フロアドレイン（鋳鉄製）
LRD	横引きドレイン（鋳鉄製）
OVF	オーバーフロー管（SUS製50φ）
	建具呼出し記号（上段：建具種別　下段：建具番号）
	詳細図呼出し記号（上段：詳細図種別　下段：詳細図番号）
M	床化粧蓋点検口
M	マンホール鉄蓋
	壁、天井点検口
CR	カーテンレール（天井付）
中CR	カーテンレール（吊）
	ポリサルファイド系シーリング
	シリコン系シーリング
A～D	コーナーガード
▼M1	鏡

3．躯体、仕上記号

（RC）	コンクリート素地
RC	コンクリート打放し補修
RCコテ	コンクリート金ごて押え
LC	嵩上げコンクリート
PC	プレキャストコンクリート
ALC	オートクレーブ養生軽量コンクリート
CB	コンクリートブロック
M	モルタル金ごて押え
M防	モルタル防水金ごて押え
防M	防水モルタル金ごて押え
LGS	軽量鉄骨
SUS	ステンレス鋼
FB	平鋼
卍	金属板
VP管	硬質厚肉塩ビ管
VU管	硬質薄肉塩ビ管
SB	軟質ビニル幅木
HB	硬質ビニル幅木
VF	ダイノックシート
GB	石こうボード（GB－R）
GB－H	硬質石こうボード
GB－F	強化石こうボード
GB－S	シージング石こうボード
化GB	化粧石こうボード
FK	繊維混入けい酸カルシウム板
FK-D	化粧けい酸カルシウム板
FS	無石綿セメント板（フレキシブルボード）
FGB	無機質繊維強化石こうボード
GRG	ガラス繊維不織布入石こうボード
RB	岩面吸音板
RB（c）	岩面吸音板・立体模様
GW	グラスウールマット
化GW	化粧グラスウール吸音板
MDF	中質繊維板

4．塗装記号

SOP	合成樹脂調合ペイント塗
CL	クリヤラッカー塗
CL－A	アクリル樹脂系クリヤラッカー塗
FE	フタル酸樹脂エナメル塗
AE	アクリル樹脂エナメル塗
2－UE	2液系ポリウレタンエナメル塗
2－ASE	アクリルシリコン樹脂エナメル塗
2－FUE	常温乾燥形ふっ素樹脂エナメル塗
EP	合成樹脂エマルジョンペイント１種塗
EP－G	つや有合成樹脂エマルジョンペイント塗
EP－SI	特殊シリコン樹脂エマルジョンペイント塗
OSCL	オイルステイン塗
EG	陶石状多彩仕上塗料
VE	塩化ビニル樹脂エナメル塗

5．室名略号

便	便所
職便	職員便所
掃	掃除具庫
車便	車椅子便所
兼便	兼用便所
汚処	汚物処理室
脱	脱衣室
NS	ナースステーション
NC	ナースコーナー

■ 一　般　事　項　（特記なき限り、下記による）

1．断熱

（1）屋根及び床スラブの断熱

- ○ 陸屋根スラブ下：現場発泡ウレタンt＝40
- ○ 外部に接する梁（外壁より1000の範囲）：現場発泡ウレタンt＝25
- ○ 土に接する1Fスラブ下：押出法ポリスチレンフォーム　t＝30

（2）外部に面する壁の断熱

- ○ 一般部（躯体壁のうち、室内側をボード張にする部位）：現場発泡ウレタンt＝25
- ○ 天井裏等仕上げのない部分：現場発泡ウレタンt＝25

2．仕上

（1）コンクリートの仕上程度

- ○ RCコテ：金鏝押えで標準ふかしは20㎜。
  基準床仕上面をZレベルとし、構造体はZ－20mmを標準とする。
  各仕上材と構造躯体との間はコンクリートふかしで調整するものとする。
- ○ RC打放し：外壁化粧打放し→A種打放し（ふかしt＝25）+撥水剤塗布
  同吹付仕上→B種打放し（ふかしt＝20）+左官仕上
- ○ 床押さえコンクリート
  ：（ア）40以上は溶接金網6φ－100　敷き込み

（2）内装の基本事項

- ○ 床下地：　コンクリート直押え
- ○ 巾木：特記無き限りH＝60
- ○ 腰壁：H＝1200を基本とする
- ○ 外壁側仕上（一般部）：断熱の上，GB12．5+硬質GB9．5
  乾式軽量ふかし壁工法（ULスタッド10X45型）
- ○ 乾式間仕切下地：LGS65型下地
- ○ 床仕上材＊印のあるものは、アンダーレイシート敷の上仕上材施工のこと
  （＊＊の場合は2枚貼）
- ○ 天井下地：LGS19型下地
- ○ 天井仕上
  （壁紙又は塗装）：GB12．5直張の上、仕上

  （岩綿吸音板）：GB9．5捨張の上岩綿吸音板12．0張
  （岩綿吸音板（c））：GB9．5捨張の上岩綿吸音板（c）19．0張
  　　但し（不）の箇所はGB12．5捨張とすること。

  （化粧GB又は不化粧GB）：化粧GB9．5、不化粧GB9．5直張

  （ケイカル板）：ケイカル板6．0直張　V目地突付張

  天井材撤去はLGS下地を含む（吊りアンカーは残す）

- ○ 壁－天井取合い　等
  （一般部）：塩ビ製廻り縁（目透し型、クロス巻込型）

  （壁・天井共塗装仕上の場合）：入隅目地無工法

  （下り天井－下り壁出隅部）：下り天井仕上が岩綿吸音板の場合，
  　　下り天井出隅部分W100及び下り壁部分をGB9．5・EPとする。
- ○ 仕上ボードの標準材厚と目地処理
  （GB）：GB12．5／突付けV目地工法とし、出隅は塩ビコーナービート
  　　の上、パテしごき処理を行う。塗装下地は寒冷紗テープ貼パテ処理
  　　シゴキ＋下地処理を十分に行うこと。
- ○ 内装制限欄に（不）のあるものは下地仕上げ共不燃とすること

（3）乾式間仕切壁（LGS下地）

- ○ 壁種にならず、保護室・準保護室の室内に面する部分は、LGS75以上、
  間隔は227．5以下とする
- ○ 一般間仕切（天井まで）
  一般間仕切部：LGS下地　GB12．5+GB（－S）－12．5両面貼り
  　　ケイカル板は上記に増し貼りとする
- ○ 防火上主要な間仕切
  防火区画を構成する間仕切　（スラブ下まで区画のこと）

  1時間耐火：LGS下地　（下張）GB－F12．5+（表層）GB－F12．5両面張
  　　FP060NP－0174
  　　（シャフト等両面張りが困難な場合）
  　　LGS下地　GB－F21+GB－F21片面張
  　　FP060NP－0007
  　　GB－S及びケイカル板は上記に増し貼りとする

- ○ 遮音間仕切壁　遮音A（またはB）（スラブ下まで区画のこと）

  騒音発生室：平面詳細図による

  遮音A：遮音性能TLD－62・1時間耐火
  　　LGS75千鳥配置@227．5（片側606）
  　　GB両面2枚貼り（GB－F21+GB－H9．5）
  　　LGS内、天井裏GW（24kg／m3）充填、遮音シート両面貼り、
  　　ボード上下部遮音シール材、スタッドとボード間音響絶縁材
  　　吉野石膏：遮音システム　タイガードリーミィ・62
  　　FP060NP－0198

  遮音B：スラブ－スラブ間、ボード上下部に遮音シール材
  　　LGS内、天井裏GW（24kg／m3）充填、遮音シート両面貼り、
  　　ボード上下部遮音シール材

  GB－S及びケイカル板は上記に増し貼りとする

（4）その他

- ○ 床仕上見切　撤去図の凡例は撤去平面詳細図参照
- ○ MDF　MDFの下地となるGL工法のボードは硬GBとする。
  MDFは工場にて両面シーラー処理を行うこと
- ○ 見え掛かりの床付き小口は十分サンダー掛けを行った上、塗装すること
- ○ MDFの継目は、双方糸面突付とし、コーナー部は突付とする
- ○ ボードへの止め付けは接着剤、タッカー併用とする
- ○ ホルムアルデヒドの放出量測定　内装仕上げ材（家具に使用するMDF・合板・集成材も含む）は
  F☆☆☆☆（JIS／JAS）の性能とする。
  また、接着剤も同様とする。
  それぞれについてMSDSを取り寄せて確認のこと。

PS、EPS　ボードはスラブまで張り上げること

壁・建具等の撤去に絡む壁・床・天井は周囲300㎜の範囲で撤去の上現状復旧のこと

（　）書きの仕上または下地は既存残置を示す

改修部分には注記をし、既存部分については記入しないことを基本とする

既存壁見切・巾木等細幅の塗装はCL上塗りとし、腰板等の面材については
既存塗膜除去・補修の上OS・CLとする

外　部　仕　上　表

屋根	（平場）コンクリート金コテ　アスファルト露出防水絶縁工法　砂付きルーフィング仕上げアスファルト防水露出工法（水勾配1／50）　（立上）防水層立上
笠木	コンクリート金コテなで切り　ウレタン塗膜防水
	アルミ製笠木（アルマイト）
軒天	コンクリート打放し　天然石骨材入吹付材（SK化研：ベルアートSI　ゆず肌　同等）
外壁	コンクリート下地　磁器質タイル貼り（45二丁　既存同等）　うま目地
	一部コンクリート打放し　天然石骨材入吹付材（SK化研：ベルアートSi　ゆず肌　同等）
	一部コンクリート打放し　撥水材塗布
外部建具	アルミ製サッシ（ホワイト）　面付枠　枠回りシール15×10
竪樋	（内部）耐火二層管　100φ　　ピット内VP管100φ、125φ
外部渡り廊下	
パラペット天端	コンクリート打放し　ウレタン塗膜防水　天然石骨材入吹付
外壁	コンクリート下地　磁器質タイル貼り（45二丁　既存同等）　うま目地
	一部コンクリート打放し　天然石骨材入吹付材（SK化研：ベルアートSi　ゆず肌　同等）
	一部コンクリート打放し　撥水材塗布
庇	コンクリート金コテ　ウレタン塗膜防水　一部天然石骨材入吹付（SK化研：ベルアートSI　ゆず肌　同等）
床	コンクリート刷毛引き

■ 防　火　材　料　等　認　定　番　号

1．不燃材料等

GB	準不燃石こうボード	9．5	準不燃	QM－9828同等
GB	不燃石こうボード	12．5	不燃	NM－8619同等
硬質GB	硬質石こうボード	9．5、12．5	不燃	NM－9645同等
防水GB	シージング石こうボード	9．5、12．5	準不燃	QM－9826同等
不防GB	不燃シージング石こうボード	12．5	不燃	NM－9639同等
化粧GB	化粧石こうボード	9．5	準不燃	QM－0524同等
不化粧GB	不燃石こう積層板（天井用）	9．5		NM－1864同等
FS	無石綿セメント板			NM－9058同等
FGB	無機質繊維強化石こうボード			NM－8615同等
FK	繊維混入けい酸カルシウム板	6．0	不燃	NM－2773同等
EFB	押出成形セメント板		不燃	NM－9252同等
RB	岩面吸音板	12	不燃	NM－8599同等
RB（c）	岩面吸音板・立体模様	15	不燃	NM－8599同等
GW	グラスウールマット			NM－8607同等
化GW	化粧グラスウール吸音板			NM－8610同等

壁紙－1　（プラスチック系壁紙）	不燃	（下地材：不燃GB以外の不燃）	NM9772同等
	準不燃	（下地材：不燃GB又は準不燃）	QM9232同等
			NM0724同等
			QM0245同等

注）内装制限欄に（不）のあるものは下地仕上げ共不燃
　　（準不）のあるものは下地仕上げ共準不燃
　　準不　のあるものは床面から高さが1．2mの部分を除く下地仕上げ共準不燃

KA－07

工事件名	山梨県立北病院保護室増築工事	
図面名称	仕上共通事項・外部仕上表	

（株）共同建築設計事務所
東京都新宿区四谷三栄町4－10 TEL 03－3359－6431
1級建築士事務所　東京都知事登録第2093号
管理建築士　鈴木慶治　1級建築士登録第194144号
設計者　高橋良江　1級建築士登録第282808号

縮尺	図面番号
A1・－ A3・－	A－06

統括	SV	PM	担当
高橋			

増築部分　内部仕上表

階	部門	室名	内装制限	床	巾木・腰壁		壁	天井	備考
E棟1階	1A病棟	前室-1・2		RCコテ	GB t=12.5		GB t=12.5	GB t=12.5	
				塩ビシート-2	床シート立上 MDF t=5.5・UC	60 1200	EP-Si	RB	
		廊下-1		RCコテ	GB t=12.5 （遮音壁部はその仕様による）		GB t=12.5 （遮音壁部はその仕様による）	GB t=12.5	
				塩ビシート-2	床シート立上 MDF t=5.5・UC	60 1200	EP-Si	RB	
		デイルーム		RCコテ	GB t=12.5 （遮音壁部はその仕様による）		GB t=12.5 （遮音壁部はその仕様による）	GB t=9.5 一部GB t=9.5	
				塩ビシート-2	床シート立上 MDF t=5.5・UC	60 1200 一	EP-Si 一部　内壁タイル	RB 一部壁紙-1	
		廊下-2・3		RCコテ	GB t=12.5 （遮音壁部はその仕様による）		GB t=12.5 （遮音壁部はその仕様による）	GB t=9.5	
				塩ビシート-2	床シート立上 MDF t=5.5・UC	60 1200	EP-Si	RB	
		保護室1～4		LCコテ			合板 t=12	GB t=9.5+ケイカル板	遮音A
				塩ビシート-1　＊＊ （ソフトアンダーレイシート）	床シート立上げ	200	バーチ合板パネル t=6.5	EP-Si	
		便所（保護室1～4内）		LCコテ			合板 t=12	GB t=9.5+ケイカル板	遮音A
				塩ビシート-1　＊＊ （ソフトアンダーレイシート）	床シート立上げ	200	バーチ合板パネル t=6.5	EP-Si	
		保護室5～8		LCコテ			合板 t=12	GB t=9.5+ケイカル板	遮音A
				塩ビシート-1　＊＊ （ソフトアンダーレイシート）	床シート立上げ	200	バーチ合板パネル t=6.5	EP-Si	
		観察室-1・2		LCコテ			GB t=12.5	GB t=9.5	遮音A
				塩ビシート-3	床シート立上げ	200	EP-Si	RB	
		脱衣		LCコテ	GB-S t=12.5		GB-S t=12.5	ケイカル板	
				塩ビタイル-1	ソフト巾木	60	EP-Si	EP-Si	
		看護室・倉庫	（不）	RCコテ	GB t=12.5		GB t=12.5	GB t=9.5	
				塩ビシート-3	ソフト巾木	60	EP-Si	RB	
		外調機置場		RCコテ					遮音B
				防塵塗料	防塵塗料立上げ	200			
		PS・EPS		RCコテ					
				防塵塗料	防塵塗料立上げ	200		直天	

（不）は内装下地仕上とも不燃

改修部分　内部仕上表（既存）

内装制限欄：（不）は内装下地仕上とも不燃

階	部門	内容		室名	内装制限	床	巾木・腰壁		壁	天井	備考
E棟1階	1A病棟	5号室（1床室）を前室-1に改修	改修前	5号室（1床室）		（RCコテ）	GB		廊下・外壁側：GB● その他：（GB－H）	GB●	
						塩ビシート●	木・SOP●	60H	EP	RB●	
			改修後	前室-1		↑	GB		GB	GB	天井高さの変更 2600→2540
						塩ビシート-2	木・SOP	60H	EP-Si	RB	
		5号室改修に伴う間仕切壁・天井・床のやり替え及び補修	改修前	廊下①		（RCコテ）	GB●		GB●	GB●	
						塩ビシート●	塩ビシート立上げ●	200H	EP	DR●	
			改修後			↑	GB		GB	GB	
						塩ビシート-2	木・SOP	60H	EP	RB EP	
		食堂Aの外壁側に増築部分の前室-2を接続	改修前	食堂A		（RCコテ）	（合板） （木）		（GB）	（GB）	
						（ウッディフロア）	（ｱｸﾘﾙ樹脂ﾌﾟﾗｽﾀｰ吹付） （木・OS・CL）	1025H 60H	（EP）	（RB）	
			改修後			↑	↑ ↑		GB一部新設	GB一部新設	
						クリーニング・ワックス掛け	↑ ↑	1025H 60H	EP塗替	RB塗替え	

□ 改修前仕上：（　　）表記部分は既存仕上残置、●表記部分は撤去

□ 新設間仕切り壁部分は、LGS65型GB12.5+GB-H9.5を標準とする

□ 天井下地：LGS19型

□ 天井仕上：塗装部分はGB12.5直貼の上仕上

RB部分は、GB9.5捨貼の上GB

工事件名	山梨県立北病院保護室増築工事
図面名称	内部仕上表

（株）共同建築設計事務所
東京都新宿区四谷三栄町4-10 TEL 03-3359-6431
1級建築士事務所　東京都知事登録第2093号
管理建築士　鈴木康治　1級建築士登録第194144号
設計者　高橋良江　1級建築士登録第282808号

縮尺	図面番号
A1・－ A3・－	A－07

検図　SV　PM　担当

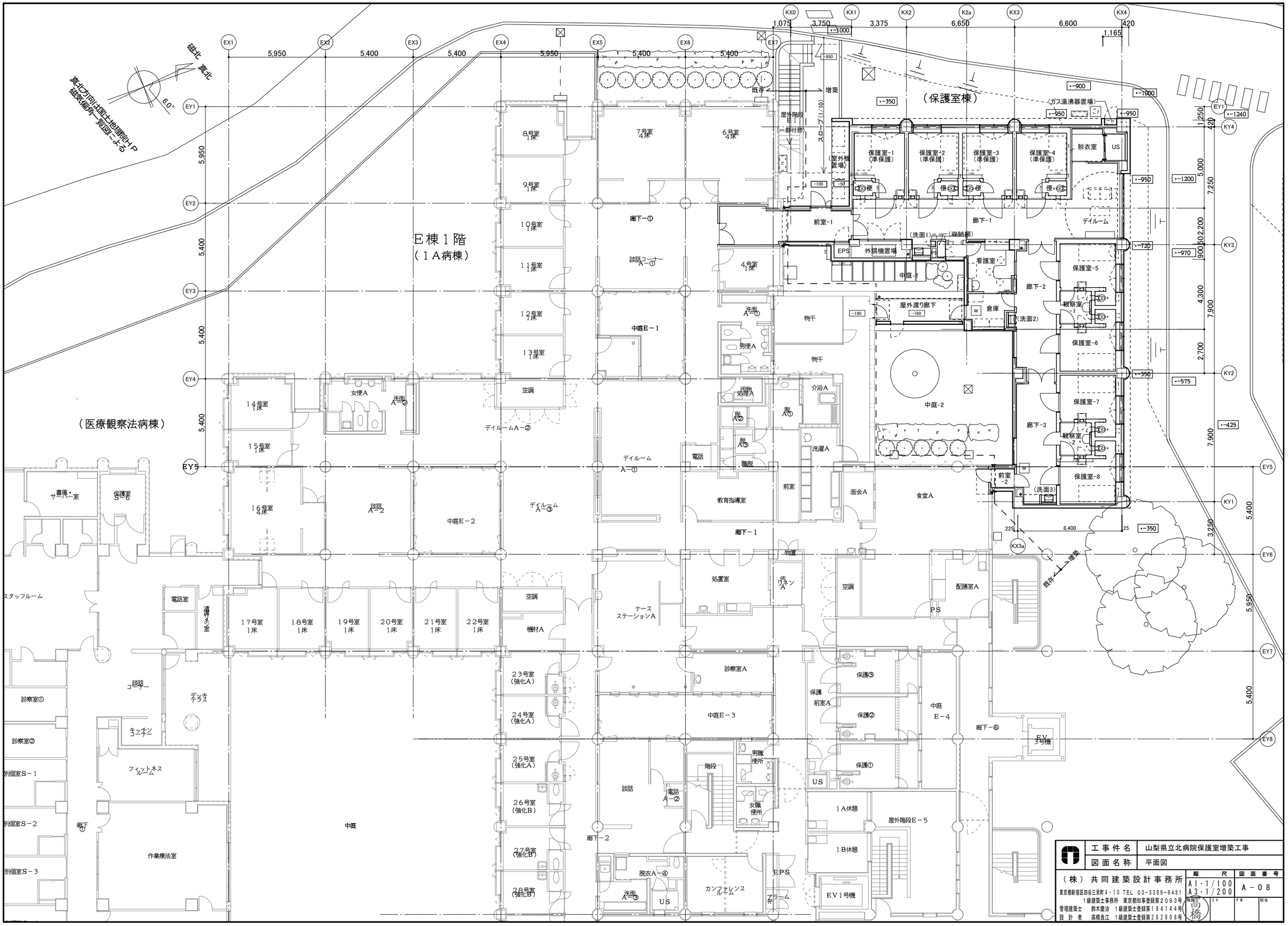
E棟１階
（１Ａ病棟）
（保護室棟）
（医療観察法病棟）
磁北
真北
真北方向は国土地理院HP
磁気偏角一覧図による
6.0°
増築
既存
屋外階段
（一部付替）
スロープ(1/10)
（室外機置場）
保護室-1
（準保護）
保護室-2
（準保護）
保護室-3
（準保護）
保護室-4
（準保護）
脱衣室
US
便
（ガス湯沸器置場）
デイルーム
廊下-1
前室-1
（洗面1）
（収納棚）
EPS
外調機置場
看護室
中庭-1
廊下-2
保護室-5
観察室
（洗面2）
倉庫
屋外渡り廊下
保護室-6
物干
中庭-2
保護室-7
廊下-3
観察室-2
保護室-8
（洗面3）
前室-2
食堂A
面会A
教育指導室
前室
廊下-1
物置
処置室
ナースステーションA
診察室A
中庭E-3
中庭E-4
廊下-6
EV3号機
配膳室A
PS
空調
保護③
保護②
保護①
保護前室A
1A休憩
1B休憩
屋外階段E-5
EV1号機
男職便所
女職便所
階段
電話A-②
談話
廊下-2
脱衣A-④
洗面A-③
カンファレンスルーム
EPS
アラーム
中庭
廊下-①
作業療法室
別個室S-1
別個室S-2
別個室S-3
診察室①
診察室②
談話コーナー
デッキテラス
キッチン
フィットネス
スタッフルーム
書庫・サーバー室
保護室S-6
電話室
清掃ネット室
談話A-②
中庭E-2
デイルームA-③
デイルームA-①
デイルームA-②
談話コーナーA-①
中庭E-1
廊下-①
8号室 1床
7号室 4床
6号室 4床
9号室 1床
10号室 1床
11号室 1床
12号室 1床
13号室 1床
4号室 1床
14号室 1床
15号室 1床
16号室 4床
17号室 1床
18号室 1床
19号室 1床
20号室 1床
21号室 1床
22号室 1床
23号室（強化A）
24号室（強化A）
25号室（強化A）
26号室（強化B）
27号室（強化B）
28号室（強化B）
女便A
男便A
洗面A-①
洗面A-②
洗面A-③
活動処遇A
脱A-①
脱A-②
脱A-③
職脱
介浴A
洗濯A
電話
空調
機材A
EX1
EX2
EX3
EX4
EX5
EX6
EX7
EY1
EY2
EY3
EY4
EY5
EY6
EY7
EY8
KX0
KX1
KX2
K2a
KX3
KX3a
KX4
KY1
KY2
KY3
KY4
5,950
5,400
1,075
3,750
3,375
6,650
6,600
420
1,165
6,400
225
25
工事件名 山梨県立北病院保護室増築工事
図面名称 平面図
（株）共同建築設計事務所
東京都新宿区四谷三栄町4-10 TEL 03-3359-6431
1級建築士事務所 東京都知事登録第2093号
管理建築士 鈴木慶治 1級建築士登録第194144号
設計者 高橋良江 1級建築士登録第282808号
縮尺 A1・1/100 A3・1/200
図面番号 A-08
作図 高橋
SV
PM
担当

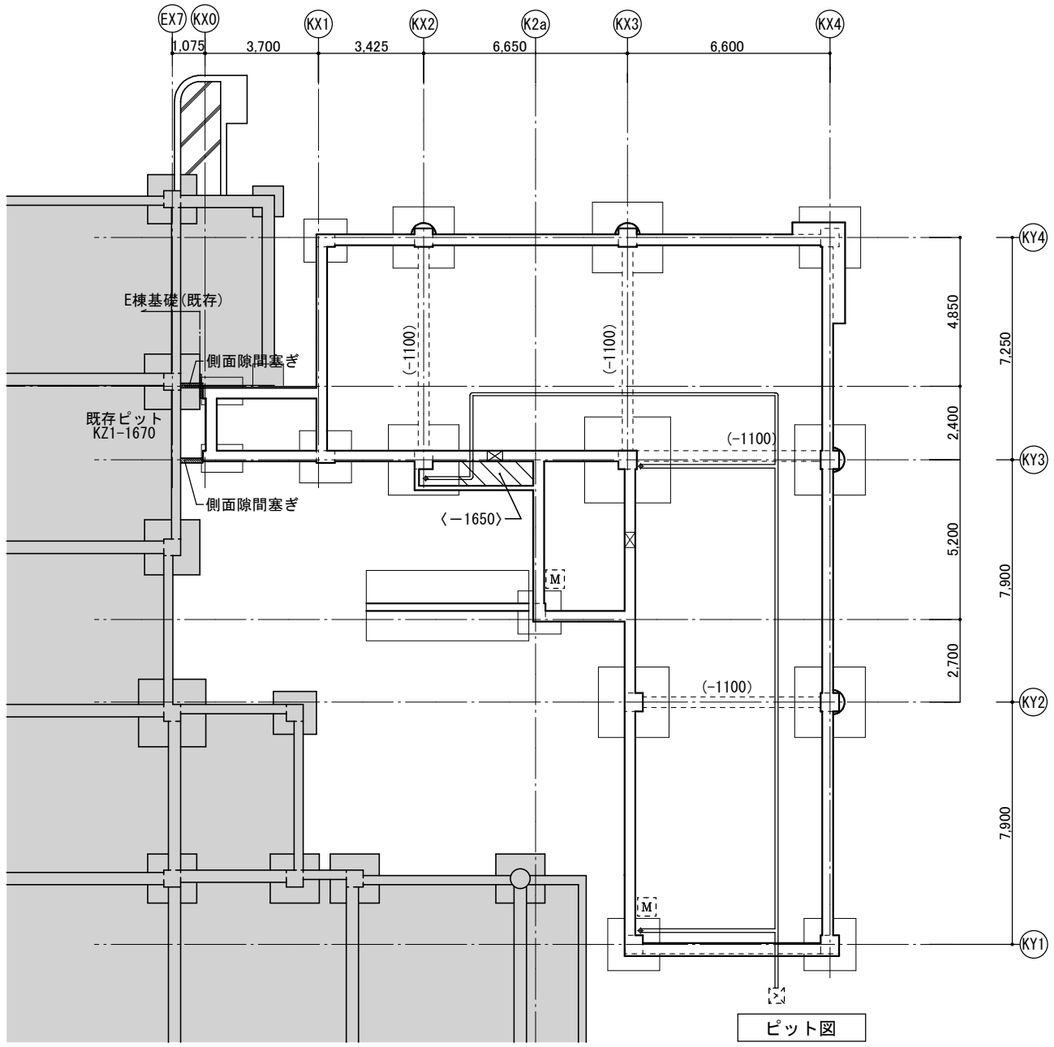

ピット図

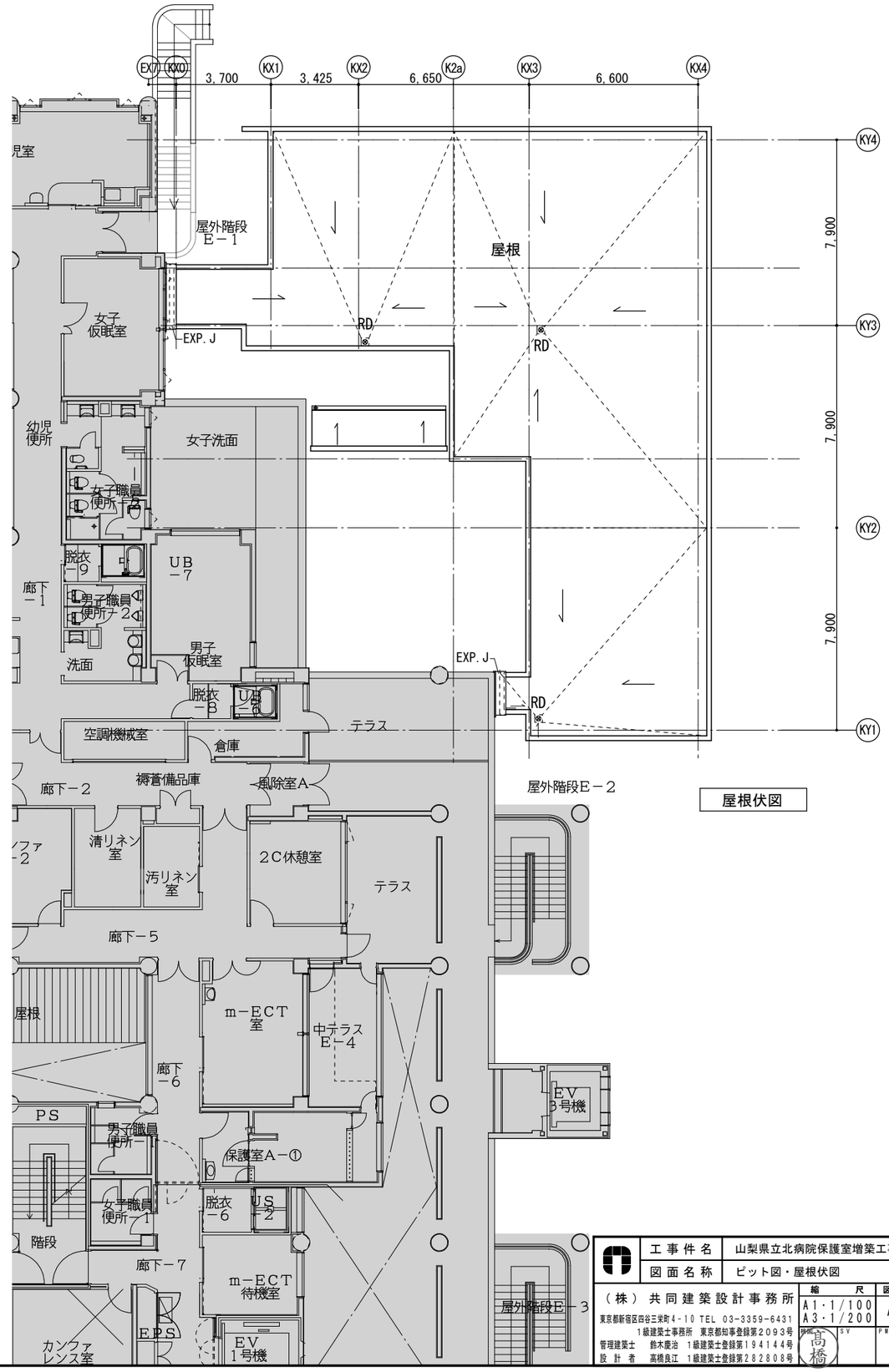

屋根伏図

ピット図凡例

	敷砂利ピット範囲
	土間コンクリート
M	上部点検口 SUS製化粧蓋600□　防臭防水型鍵付 点検用タラップ付 （SUS304　19φ×350×300 @350　一カ所につき4本）
	雨水用一次枡（設備工事）
	人通開口　500φ
	DP　第一桝まで配管（建築工事） 以降は設備工事とする
〈　〉	ピットレベル（Z1からのレベル） 特記なきものはZ1－1700
（　）	Z1から梁下端のレベル

工事件名	山梨県立北病院保護室増築工事		
図面名称	ピット図・屋根伏図		
（株）共同建築設計事務所	縮尺	図面番号	
東京都新宿区四谷三栄町4-10 TEL 03-3359-6431	A1・1/100 A3・1/200	A－09	
1級建築士事務所　東京都知事登録第2093号	作成	SV	PM　担当
管理建築士　鈴木慶治　1級建築士登録第194144号			
設計者　高橋良江　1級建築士登録第282808号	高橋		

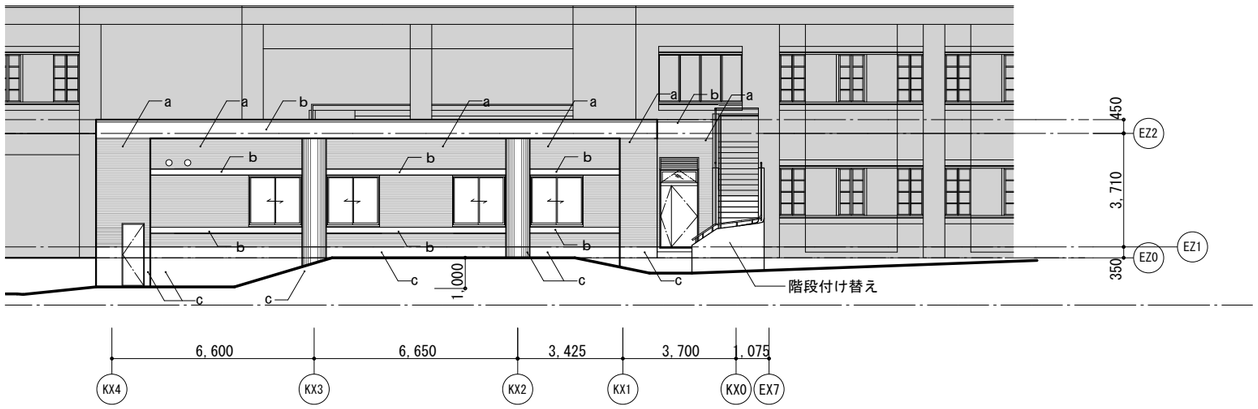

A立面図(西立面図)

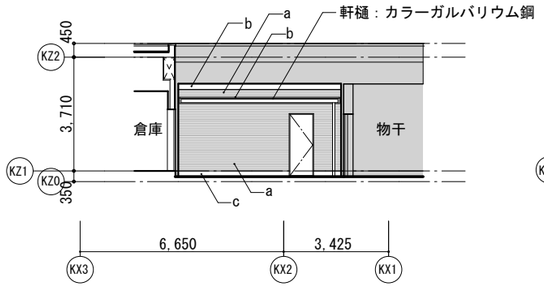

B立面図(中庭側西立面図)

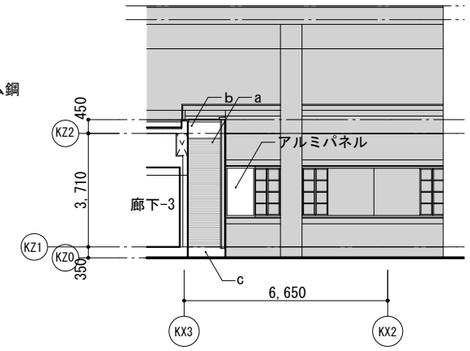

C立面図(作庭側西立面図)

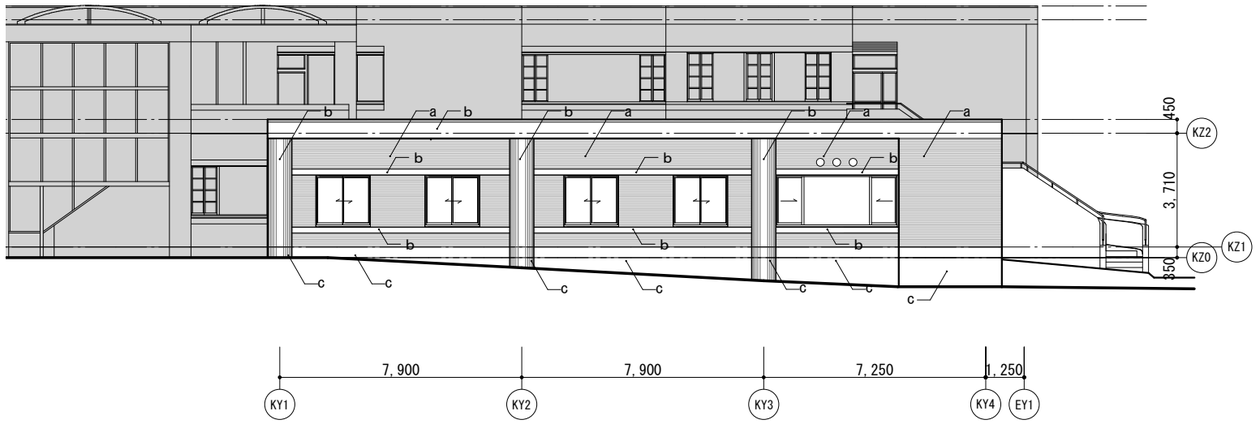

D立面図（北立面図）

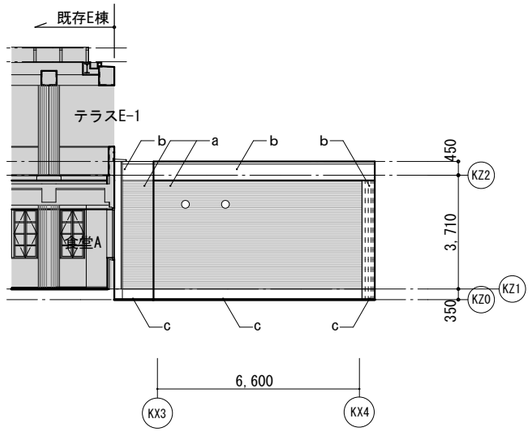

E立面図（東立面図）

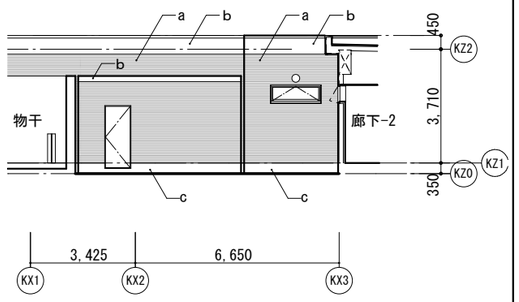

F立面図（作庭側東立面図）

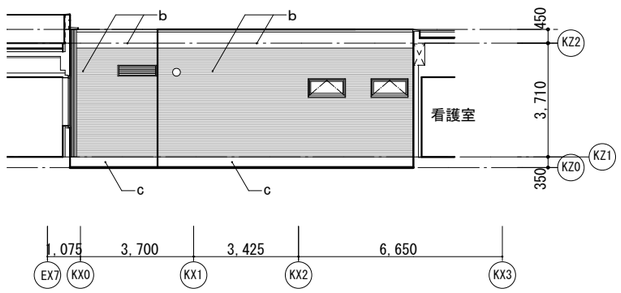

G立面図（中庭側東立面図）

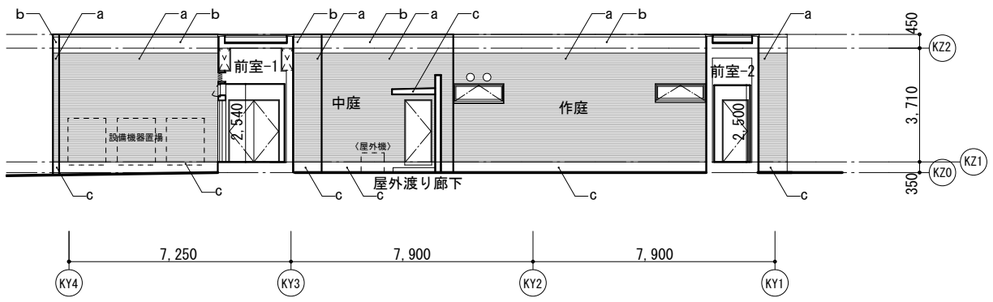

H立面図（中庭・作庭側南立面図）

凡　例

a：磁器質タイル（４５二丁）
b：コンクリート打放し　天然石骨材入り吹付材
c：コンクリート打放し　撥水材塗料

＊打継ぎ目地はＺ１レベルとする
＊誘発亀裂目地は開口部両脇とする

キープラン

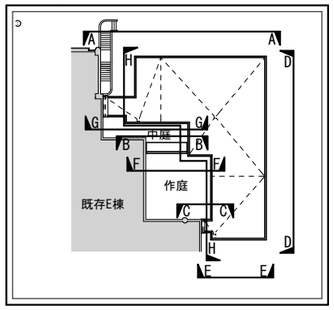

工事件名	山梨県立北病院保護室増築工事		
図面名称	立面図		
（株）共同建築設計事務所 東京都新宿区四谷三栄町4-10 TEL 03-3359-6431 1級建築士事務所　東京都知事登録第2093号 管理建築士　鈴木慶治　1級建築士登録第194144号 設計者　高橋良江　1級建築士登録第282808号	縮尺 A1・1/100 A3・1/200	図面番号 A－10	
	SV	PM	担当

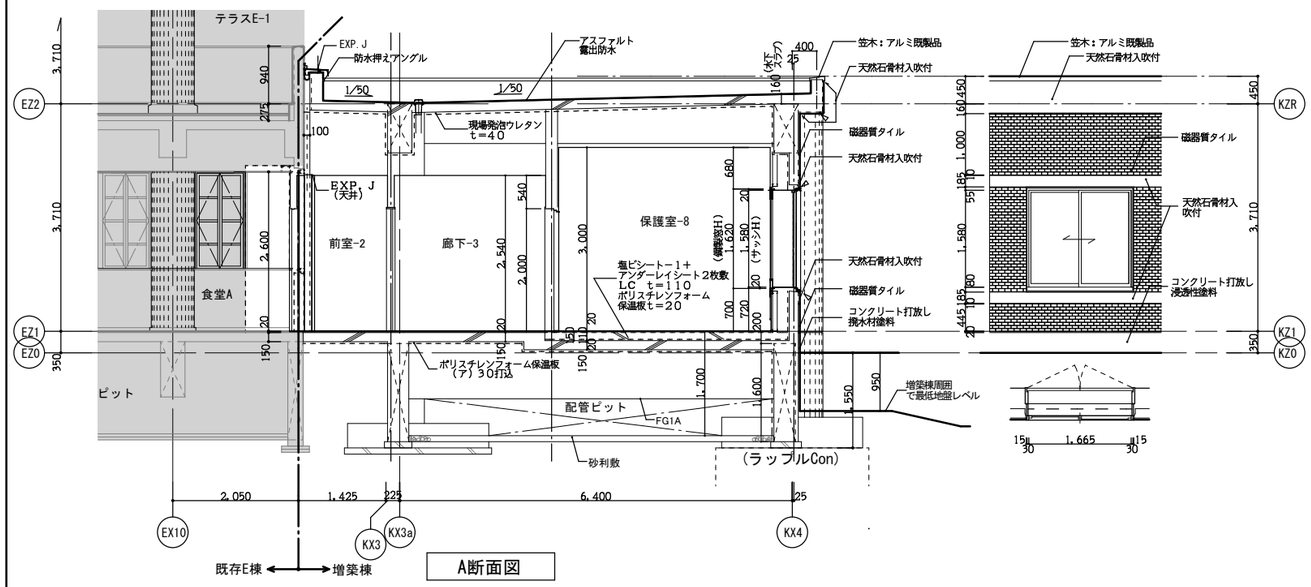

A断面図

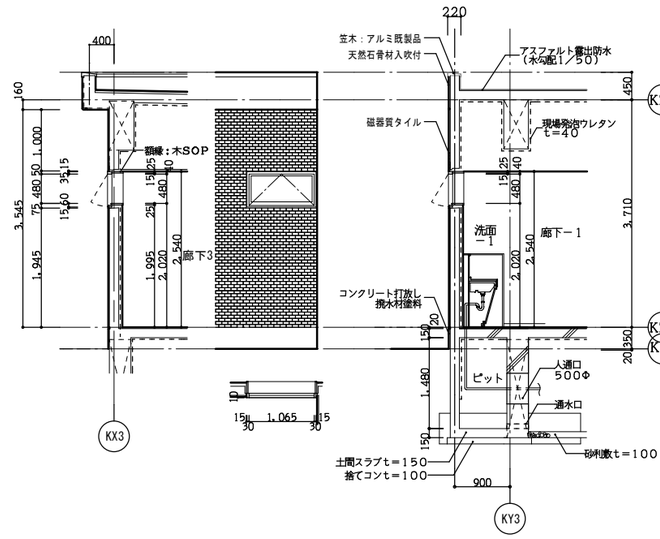

C断面図

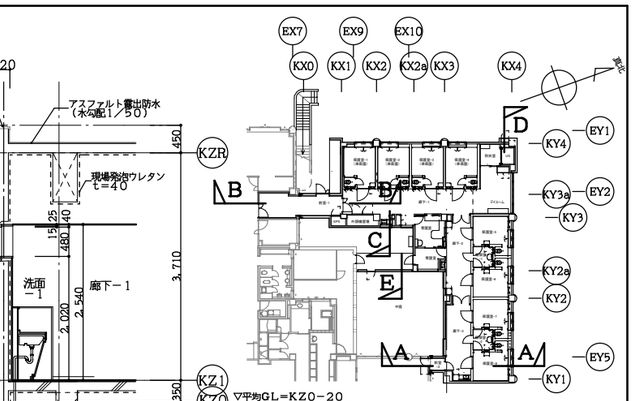

キープラン

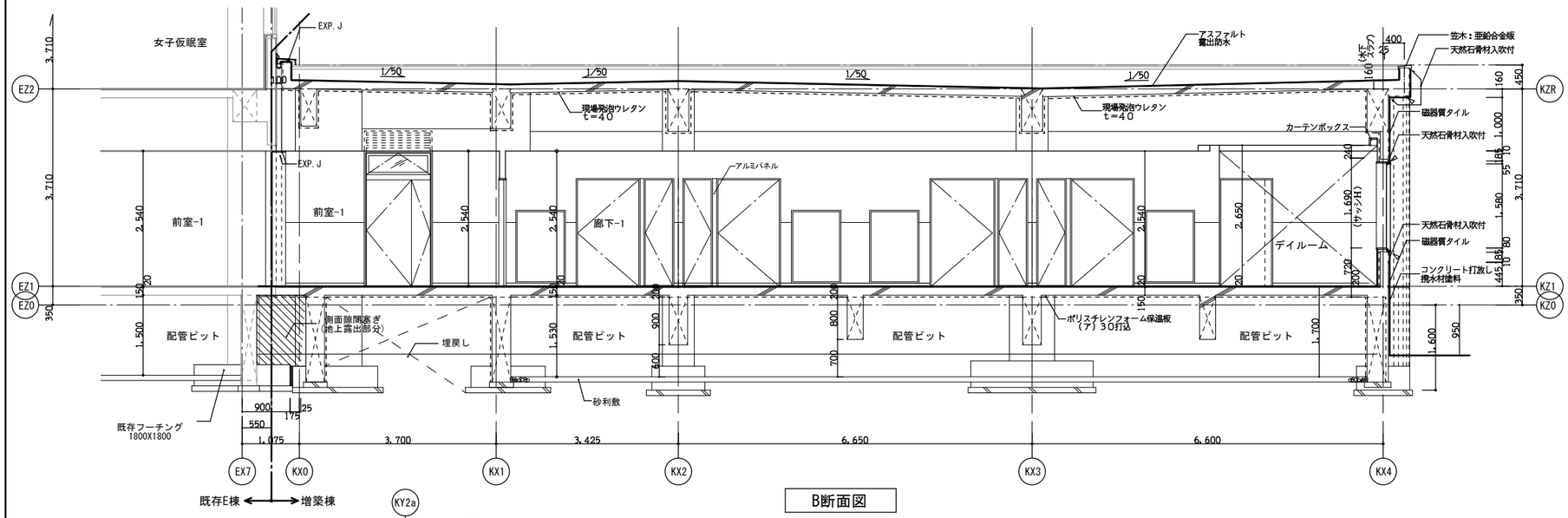

B断面図

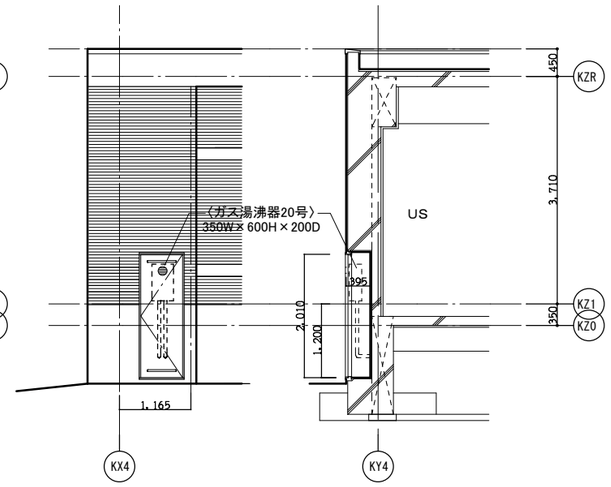

西立面図　D断面図

ガス湯沸器置場

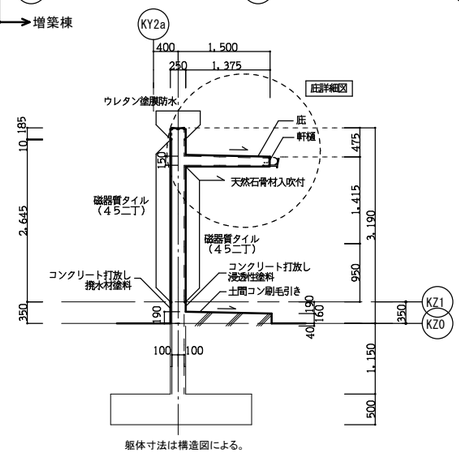

屋外渡り廊下　E断面図

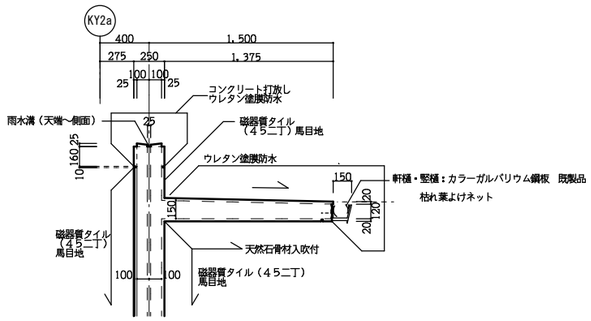

屋外渡り廊下　庇詳細図　S=1/50

	工事件名	山梨県立北病院保護室増築工事
	図面名称	断面詳細図
（株）共同建築設計事務所	縮尺	図面番号
東京都新宿区四谷三栄町4-10 TEL 03-3359-6431	A1・1/50 A3・1/100	A－11
1級建築士事務所　東京都知事登録第2093号		
管理建築士　鈴木慶治　1級建築士登録第194144号		
設計者　高橋良江　1級建築士登録第282808号		

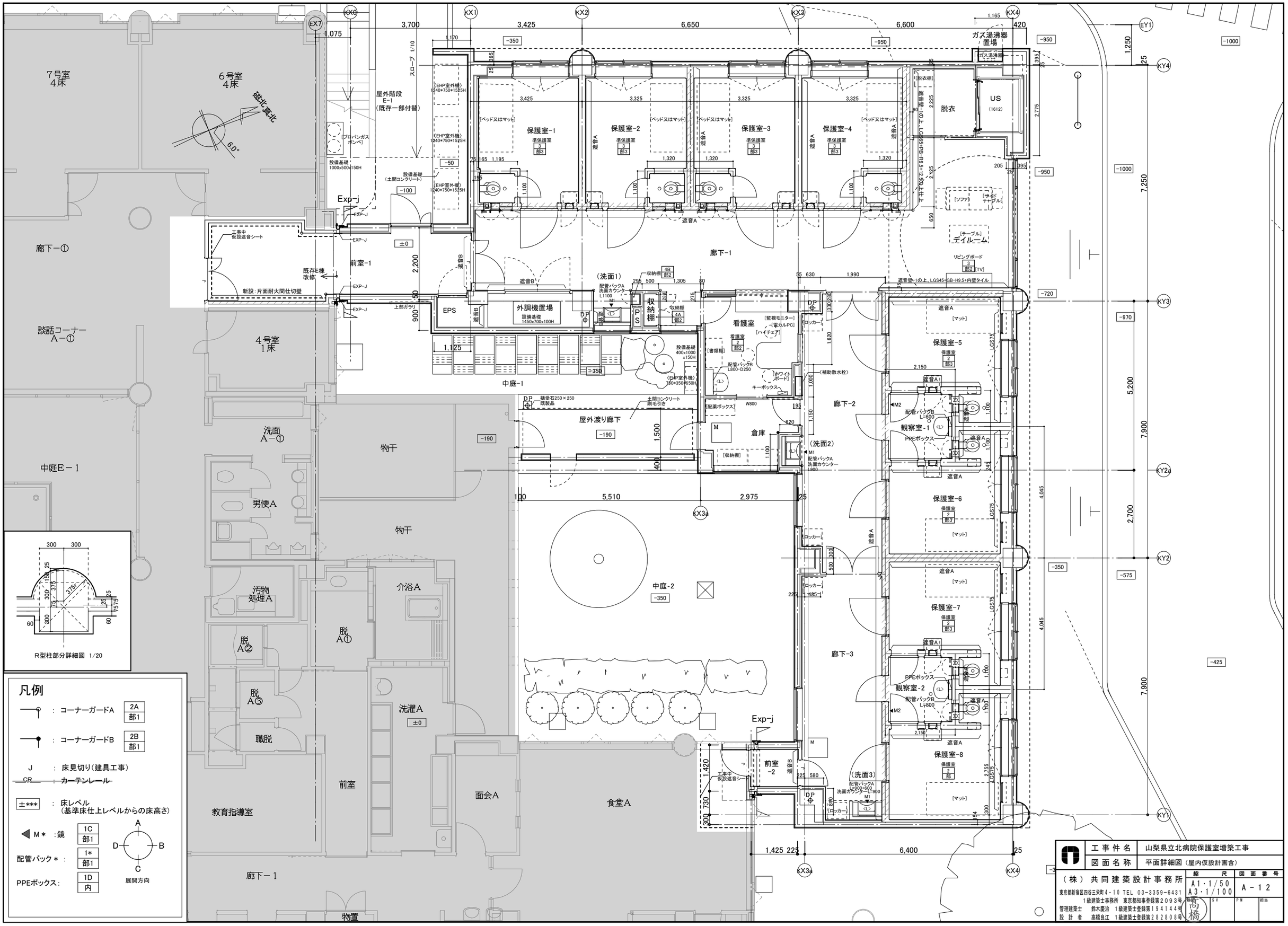
7号室
4床
6号室
4床
磁北
真北
6.0°
屋外階段
E-1
(既存一部付替)
スロープ 1/10
ガス湯沸器
置場
ガス湯沸器
保護室-1
保護室-2
保護室-3
保護室-4
保護室-5
保護室-6
保護室-7
保護室-8
脱衣
US
(1612)
デイルーム
廊下-1
廊下-2
廊下-3
廊下-1
談話コーナー
A-①
4号室
1床
洗面
A-①
中庭E-1
物干
男便A
汚物
処理A
介浴A
脱
A①
脱
A②
脱
A③
洗濯A
職脱
前室
教育指導室
廊下-1
物置
面会A
食堂A
前室
-2
中庭-1
中庭-2
屋外渡り廊下
倉庫
看護室
EPS
外調機置場
収納棚
前室-1
観察室-1
観察室-2
Exp-j
R型柱部分詳細図 1/20
凡例
: コーナーガードA
: コーナーガードB
J : 床見切り(建具工事)
CR : カーテンレール
±*** : 床レベル
(基準床仕上レベルからの床高さ)
M* : 鏡
配管パック* :
PPEボックス:
展開方向
工事件名 山梨県立北病院保護室増築工事
図面名称 平面詳細図(屋内仮設計画含)
(株) 共同建築設計事務所
東京都新宿区四谷三栄町4-10 TEL 03-3359-6431
1級建築士事務所 東京都知事登録第2093号
管理建築士 鈴木慶治 1級建築士登録第194144号
設計者 高橋良江 1級建築士登録第282808号
縮尺 A1・1/50 A3・1/100
図面番号 A-12

天井開口補強リスト

空調換気設備用		照明器具・スピーカー用	
寸法（W×D）	数　量	寸法（W×D）	数　量
150×　150	13	450×　450	10
200×　200	6	1250×　150	3
250×　250	3	150φ	32
300×　300	4	200φ	32
350×　350	0		
400×　400	16		
450×　450	1		
500×　500	1		
350×　350	4		
450×　500	1		

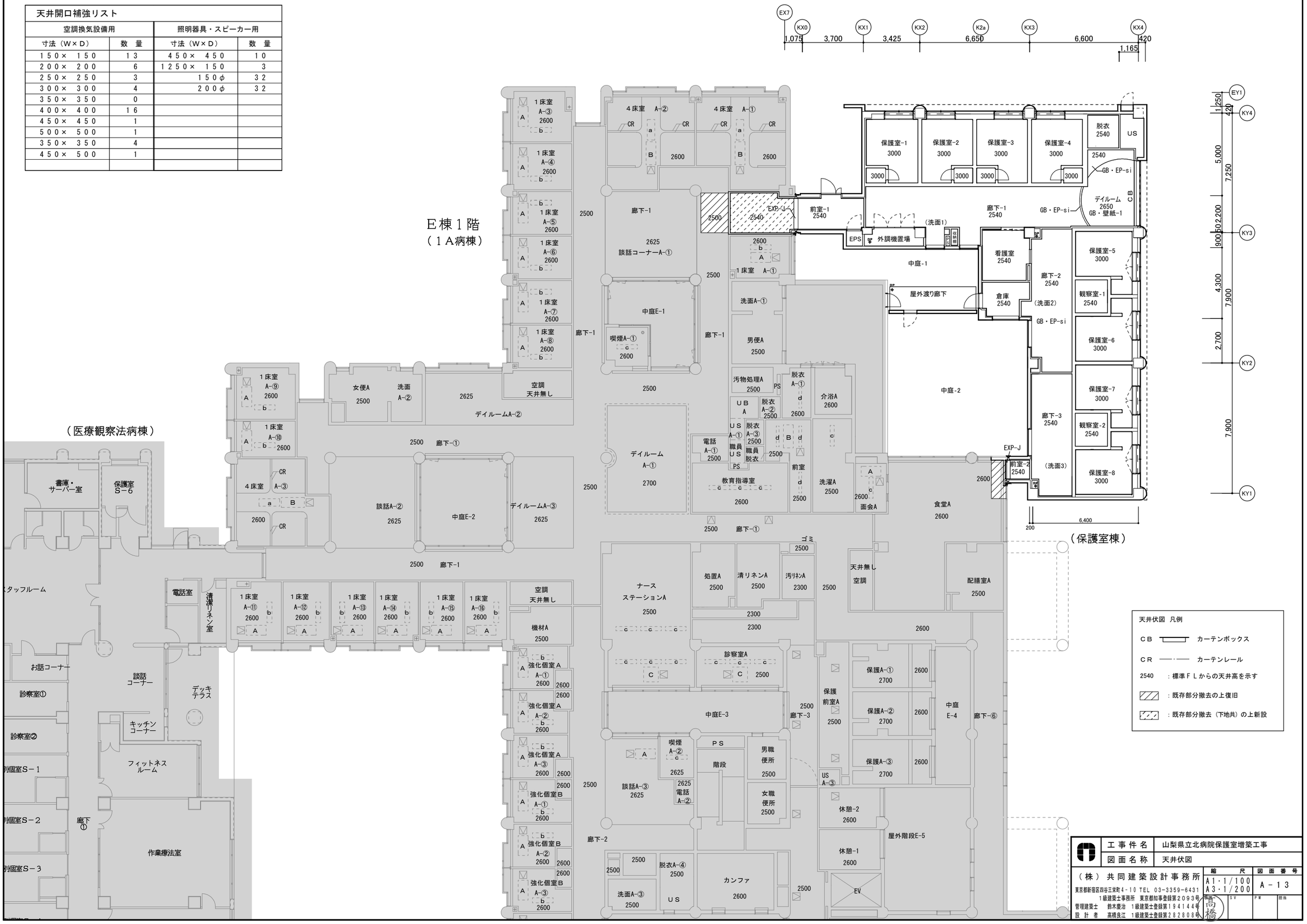

一 般 事 項　特記ない限り下記による

1．建具姿図は概ね内観図を示すが、開き勝手や位置については、平面図や平面詳細図を参照の事。
2．建具寸法は概略を示し、納まり等により、多少変更する場合がある。
3．防火戸については確認申請副本により、位置・種別を確認すること。
4．板厚等仕様は、国土交通省大臣官房長営繕部監修・建築工事施工監理指針による。
5．外部に面する建具外周のシーリングは、変成シリコン系シーリング（15×10）とする。
6．ガラス押えは、シリコン系シーリング（6×6）とする。（内外共）
7．煙感知器連動防火戸の工事区分は、電磁レリーズ以降を電気工事とする。
8．電気錠の工事区分は、専用配電盤までを建築工事とする。
9．上記以外の電気関連工事の工事区分は、専用配電盤までを電気工事とし、配線接続以降を建具工事とする。
10．外部に面するAD、SDはステンレス製くつ摺ネオプレンパッキン付とし、召し合せ部分もネオプレンパッキン付とする。
11．外窓は、防火戸を除き特記無き限りC棟増築はTPG6＋A6＋外側FL5、改修棟はTPG8とするほかガラスサイズ、耐風圧チェックの上最終決定すること
また、法チェック図により防火設備のガラスは、外側をPWG6．8とする。
12．AW、ADは4方額縁取付用アングル（アルミ製・結露受付、AD扉下枠部分を除く）付とする。
13．開き扉は、DC・ストッパー付・戸当り付とする。
ただし、子扉、W＝700以下の扉は、DCなし・、戸当り付とする。
14．浴室・厨房内のAW、ADの額縁は、4方（3方）アルミ製とする。
15．AW・ADの排煙窓、竪軸回転窓以外の開口部は、特記なき限り全て折り畳み式収納網戸（ポリプロピレンネット、アルミ製枠：仕上げはAWに同じ）付とする。
16．病棟部の外窓は特記なき限り開放制限を行う。ただし隠ぺい型ワンタッチ開放錠付。（開放幅は11cmとする）
開放制限箇所以外はストッパー付開き調整器付。
17．病棟外窓は鍵付きクレセントとする。
18．点検口扉の鍵は、特記なき限りシリンダー錠付（b）とする。
19．手すりが扉に取り付く所には、補強プレートを裏打ちすること。
20．内部AD・WD・LD額入りガラスサイズは0．05㎡までTPG4、0．05～1．0㎡はTPG6、1㎡以上はTPG8とする。
21．ガラスには飛散防止フィルム張りとする。（フロストフィルム・透明フィルムの区分は協議による）

凡 例

FH	フロアヒンジ	PH	ピボットヒンジ
AH	オートヒンジ（中心吊り）		
DC	ドアクローザー（ストッパー付）		
CCL	シリンダーケースロック	CDL	シリンダー本締り錠
OP	排煙窓オペレーター（隠蔽式）		
FLG	フロートガラス	FG	型板ガラス
FWG	網入型板ガラス（特記なき限り6．8d）		
PWG	磨き網入りガラス（特記なき限り6．8d）	FRG	耐熱板ガラス（特定防火設備対応品）
TPG	強化ガラス	TPG（F）	強化ガラス（フロストフィルム張り）
S	フロスト加工		
PK	ポリカーボネイト	Pb	放射線防護鉛当量
AT	エアタイト　（遮音性能30dB以上）	SAT	セミエアタイト（遮音性能25dB以上）
F、Fix	はめ殺し窓	UC	アンダーカット

不燃扉　木建の場合は不燃突板（ケイカル板に単板0．8を練付）とする
特定防火設備または防火設備
外部：シリンダー錠　内部：サムターン
外部：サムターン　内部：シリンダー錠
外部：シリンダー錠　内部：空錠
外部：シリンダー錠　内部：シリンダー錠
外部：非常解錠装置付表示錠　内部：サムターン
外部：非常解錠装置付表示錠　内部：大型サムターン
電気錠（MIWA　AURシリーズ　BAN-ASシリーズ同等以上：煙感連動開錠、自動施錠）
電気錠（MIWA　AURシリーズ　BAN-ASシリーズ同等以上：スタッフステーションより一斉開錠、自動施錠）
自動施錠付　外部：シリンダー錠　内部：空錠　（ラッチホールドリリース機能付）
自動施錠付　外部：シリンダー錠　内部：シリンダー錠（ラッチホールドリリース機能付）
外部：空錠　内部：空錠
建具防護対象建具　部分詳細図1－41参照

建 具 金 物 共 通 事 項　特記ない限り下記による

1．錠［マスターキーシステムとし、グランドマスター，共用マスターの各キーは3本ずつ製作のこと。
子キーは同一キーシステムによる。］

■一般開き扉　：錠種別：特記なき限りシリンダーケースロックとする。
握り玉形状：ケアレバーハンドル　自傷防止型（UNION　UL238-001）

■引き戸　：引戸鎌錠　ステンレス製（トリガーボルト付）（MIWA　FGシリーズ同等以上）

■PS点検扉　：シリンダー錠（b）付きとする。

■AT，SAT扉　：グレモン錠（トリガーボルト付）

■病室　：原則として、外部シリンダー錠、内部空錠
1床室のみ、外部シリンダー錠、内部サムターンとする。

■その他　：特記なき限り、外部シリンダー錠、内部サムターンとする。

2．金物

■開き戸　鋼製扉　：特記なき限りSUS製丁番3枚吊、DC付、ストッパー、戸当り付
木製扉　：特記なき限りSUS製丁番3枚吊、DC付、ストッパー、戸当り付
便所ブース　：グラビティヒンジ、ラバトリーストライク、非常開錠装置付きスライドボルト戸当たり
掘込み引手：UNION　ULS302-A同等以上
プッシュプルハンドル錠：BEST　BEST-0同等以上
戸当り　：ステンレス製　バンパー部合成ゴム
順位調整器：親子、両開きの防火扉に設置
上げ落し　：防火扉を除く親子、両開き扉に設置
DC　：
防火扉（随時閉鎖扉）：SUS製彫込引手　煙感連動式電磁レリーズ（上枠内蔵式）
手すり取付け下地補強
防火扉（常時閉鎖扉）：DC（ストッパーなし）
ダンパーヒンジ：日東工器　200シリーズ　244T型

■引き戸　レール　：戸車（Vレール）上部振れ止め、戸当たりクッション
：引戸引寄せ金物　ベスト　ブルーザー
手掛バー　：L＝600（ユニオン・H2860）
手掛ハンドル　：L＝450（スタッフ用）アクリル製30Φ
彫込引手　：舟底引手
二連引込戸　：上吊（クロガネ・BWAタイプ）
防火扉（常時閉鎖扉）：上吊り式　煙感連動自閉装置付

■上吊り式折れ戸　：ベスト　No．784（ムーブ折れ戸システム）

■AT扉　：AT用丁番、グレモン錠　保護室、準保護室はハンドル脱着式

■防音扉金物　：（開き扉）本体アルミ製　シール材クロロプレンゴム　埋込タイプ
SD：ベストNO．558－1　WD：ベストNO．558－2
（引戸）本体アルミ製　シール材合成樹脂　埋込タイプ
ベストNO．558－15

■自動扉　駆動・制御方式：電動式、手元開閉器付、非常電源装置付（非常時開放）
安全用光電スイッチ併用（上下2段）枠組込み
スイッチ方式　：特記なき限り光線式反射センサー
自動木製扉は、おもりにて重量を調整のこと。
一　般　：特記なき限り停電時手動開放
電気錠連動自動扉：火災時・停電時自動開放（パニックオープン）

■排煙窓　：隠ぺい型
■排煙窓オペレーター　：隠ぺい型　プッシュボタン　開放手動復帰
ハンドルボックス　オイレスECO例　110同等以上（埋込）

■AC、PS、EPS扉　：PH

■衝突防止マーク　：床上からFIXガラス部に適宜設置すること

3．その他

■防音扉：AT、SAT扉には、グラスウール48kg／m³ を隙間なく充填し、木製には
防音シートをはさみこむこと
ATは四周枠　ネオプレーンゴム付
SATは三周枠　ネオプレーンゴム付　下部ドアボトム（スーパータイト）

■特記無き限り引き戸の引き残しは　150　とする。彫込引手の扉は100とする。

共 通 事 項　特記ない限り下記による

AD（外部用）	見　込	70（面付サッシュ）	
アルミニウム製扉	性　能	~~防火設備（図示）~~　耐風圧強度：S－5　気密性：A－4　水密性：W－5	
	仕上げ	アクリル焼付塗装	遮音性：T－2
	付属金物	メーカー標準品　3方（4方）額縁取付アングル（結露受け）　水切金物	
	その他	額縁：3周st　PL1．6加工・SOP　勝板：堅木集成材25d・UC	
AD（内部用）	見　込	70（扉は両面パネルフラッシュドア）	（はき出しの場合はなし）
アルミニウム製扉	性　能	~~防火設備（図示）~~	
	仕上げ	アクリル焼付塗装	
	付属金物	メーカー標準品　3方額縁取付アングル	
	その他	額縁：3周木製　SOP	
AW	見　込	70（面付サッシュ）	
アルミニウム製窓	性　能	~~防火設備（図示）~~　耐風圧強度：S－5　気密性：A－4　水密性：W－5	
	仕上げ	アクリル焼付塗装	遮音性：T－2
	付属金物	メーカー標準品　4周額縁取付アングル（結露受け）　水切金物	
	その他	額縁：3周st　PL1．6加工・SOP　勝板：堅木集成材25d・UC	
AG	見　込	70	
アルミニウム製ガラリ	性　能	有効開口率35％程度	
	仕上げ	アルマイト	
	付属金物	4方ダクト取付用アングル付　L－65×65　SUS防虫網（給気）	
	その他	下部水抜き	SUS防鳥網（排気）　方立間隔≒1200　水切金物
ACW	見　込		
アルミニウム製カーテンウォール	性　能	ACW詳細図による	
	仕上げ		
	付属金物		
	その他		
TL	見　込	メーカー仕様による	
アルミニウム製トップライト窓	性　能	防火設備	
	仕上げ	アルマイト、内枠：SUS製	
	付属金物	メーカー標準品（結露受け）、水切金物、開閉式は手動開放装置一式	
	その他		
SFD	見　込	枠：壁仕上厚＋30　PL1．6加工　扉：40　PL1．6加工	
鋼製防火扉（常時閉鎖）	性　能	特定防火設備、防火設備	
	仕上げ	特記なき限りSOP　但し外部に面するSFDはフッ素樹脂塗装	
	付属金物		
	その他	外部に面するSD：SAT　ガラリの付く場合：鋼製　SOP	
SFDs	見　込	枠：　PL1．6加工　扉：40　PL1．6加工	
煙感連動式鋼製防火扉（随時閉鎖）	性　能	特定防火設備、防火設備	
	仕上げ	特記なき限りSOP	
	付属金物		
	その他	手すり取付下地補強	
SD	見　込	枠：壁仕上厚＋30　PL1．6加工　扉：40　PL1．6加工	
鋼製扉	性　能		
	仕上げ	特記なき限りSOP　但し外部に面するSDはフッ素樹脂塗装	
	付属金物		
	その他	外部に面するSD：SAT　ガラリの付く場合：鋼製　SOP	
SD（PS、EPS、AC扉用）	見　込		
鋼製点検扉	性　能		
	仕上げ		
	付属金物		
	その他	手すり取付下地補強	
SW	見　込	枠：壁仕上厚＋30　PL1．6加工	
鋼製窓	性　能		
	仕上げ	枠：特記なき限りSOP　下枠（内部のみ）：堅木集成材25d・UC	
	付属金物		
	見　込	枠：壁仕上厚＋30　PL1．6加工　扉：40　PL0．8加工	
LD	性　能	不燃扉	
軽量鋼製扉	仕上げ	特記なき限りSOP	
	付属金物		
	その他	ガラリの付く場合：鋼製　SOP（開口率45％程度）	
SSD	見　込	枠：壁仕上厚＋30　PL2．0加工　扉：40　PL1．5加工	又は枠：SUS　FB加工
ステンレス製扉	性　能		
	仕上げ	特記なき限りHL	
	付属金物		
	その他		

SDX	見　込	枠：壁仕上厚＋30　PL1．6加工　扉：PL1．6加工	
鋼製扉（放射線防護）	性　能	放射線防護　特記なき限り鉛当量2．0mm（Pb）	
	仕上げ	特記なき限りSOP	
	付属金物		
	その他		
SWX	見　込	枠：壁仕上厚＋30　PL1．6加工	
鋼製窓（放射線防護）	性　能	放射線防護　特記なき限り鉛当量2．0mm（Pb）	
	仕上げ	特記なき限りSOP	
	付属金物		
	その他	鉛ガラス（厚み9㎜程度）	
SS	見　込	メーカー仕様による	
鋼製シャッター（防火防煙シャッター）（軽量シャッター）	性　能	~~特定防火設備又は防火設備（種別は特記による）~~	
	仕上げ	スラット：SOP　ガイドレール：SUS製　HL	
	付属金物	メーカー標準品	
	その他	手動式	
GS	見　込	メーカー仕様による	
軽量グリルシャッター	性　能		
	仕上げ	パイプ：ユニクロムメッキ鋼管（まぐさ、座板はSUS　HL仕上）	
	付属金物	メーカー標準品	ガイドレール：SUS製　HL
	その他	電動式	
SHS	見　込		
布製シャッター（防火防煙シャッター）	性　能	防火性能認定品：避難口ありタイプ	
	仕上げ	布：シリカクロス　ガイドレール：SUS製	
	付属金物	メーカー標準品	
	その他	手元開閉装置付　煙感連動式　手動巻上式	
外WD	見　込	枠：SUS　70　扉：40（ヒバ）	
木製扉	性　能		
	仕上げ	枠：HL　扉：保護塗装	
	付属金物		
	その他		
WD	見　込	枠：壁仕上厚＋30　St　PL1．6加工　扉：36	
木製扉	性　能		表面材：MDF　4t　両面フラッシュ
	仕上げ	枠：SOP　扉：UC　小口堅木・UC	
	付属金物		
	その他	ガラリ：スプルース・CL（有効開口率45％程度）	
WD（SAT）	見　込	枠：壁仕上厚＋30　St　PL1．6加工　扉：36	
（内部用・防音）木製扉	性　能		表面材：MDF　7t　両面フラッシュ
	仕上げ	枠：SOP　扉：UC　小口堅木・UC	
	付属金物	扉下部：スーパータイト	
	その他		
WW	見　込	枠：壁仕上厚＋30　扉：36　シナ合板4d両面フラッシュ	
木製窓	性　能		
	仕上げ	扉：染色CL　小口堅木・染色CL	
	付属金物		
	その他	ガラリ：スプルース・CL（有効開口率45％程度）	
S	見　込	30（メーカー仕様による）　枠：額縁利用	
アルミ製障子	性　能		
	仕上げ	障子部分：木フォルム貼り　障子紙：強化障子紙（ワーロン　ニュータフトップ）	
	付属金物	開き障子：SUST番、アルミつまみ、マグネットキャッチ	
	その他	引手：彫込引手	
SF	見　込	枠：壁仕上厚＋30　St　PL1．6加工	
鋼製枠	性　能		
	仕上げ	特記なき限りSOP	
	付属金物		
	その他		
SSF	見　込	枠：壁仕上厚＋30	
ステンレス製枠	性　能		
	仕上げ	枠：HL	
	付属金物		
	その他		
GB	見　込	100　枠：アルミ製	
ガラスブロック	性　能	防火設備（認定番号：EB－9586）	
	仕上げ	たまゆら程度	
	付属金物		
	その他		

工事件名	山梨県立北病院保護室増築工事
図面名称	建具共通事項

（株）共同建築設計事務所
東京都新宿区四谷三栄町4－10 TEL 03-3359-6431
1級建築士事務所　東京都知事登録第2093号
管理建築士　鈴木慶治　1級建築士登録第194144号
設 計 者　高橋良江　1級建築士登録第282808号

縮尺	図面番号
A1・－ A3・－	A－14

作成	SV	PM	担当
高橋			

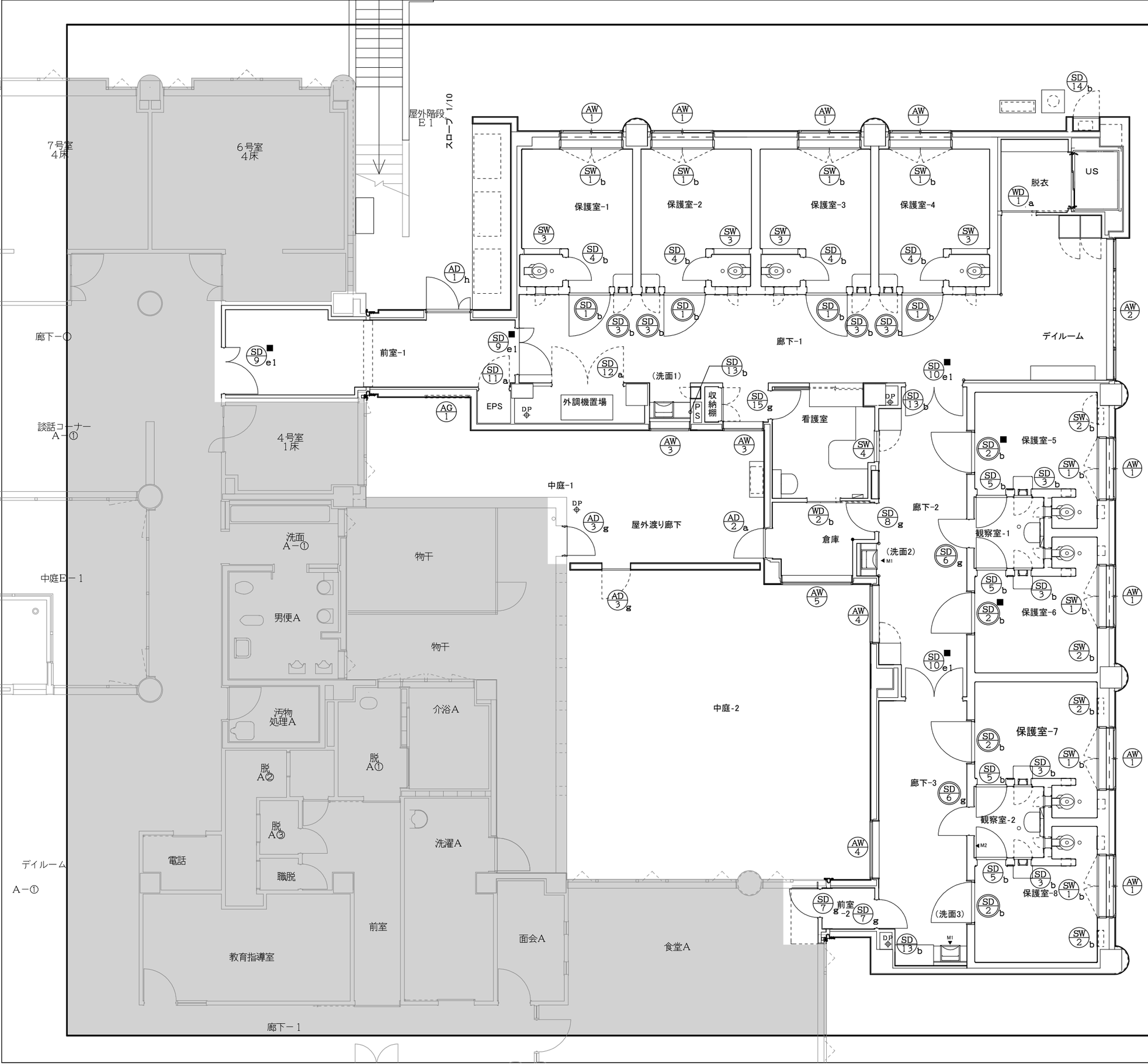

工事件名	山梨県立北病院保護室増築工事	
図面名称	建具キープラン	
（株）共同建築設計事務所	縮尺 A1・1/50 A3・1/100	図面番号 A－15

東京都新宿区四谷三栄町4－10 TEL 03-3359-6431
1級建築士事務所 東京都知事登録第2093号
管理建築士 鈴木慶治 1級建築士登録第194144号
設計者 高橋良江 1級建築士登録第282808号

AC 高橋 SV PM 担当

姿図	記号	番号	室名	W	w1，w2	H	h1，h2	ガラス・金物・額	個数（階別・合計） 1F							計	備考
引違い窓 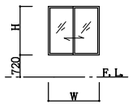	AW	1	保護室1～8	1,665		1,580		TPG-5+A6+外FLG5	8							8	FL+1800までフロストフィルム貼
																	SUS可動網戸
																	額縁：4周StPL1．6加工・SOP
																	部分詳細図3－1Fに準じる
2連内動片引き窓＋ＦＩＸ窓 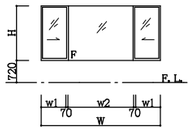	AW	2	デイルーム	3,885	w1=835	1,580		TPG-5+A6+外FLG5	1							1	外部側：SUS固定網戸
					w2=2,005												FL+1800までフロストフィルム貼
																	額縁：3周StPL1．6加工・SOP
																	勝板：堅木集成材25d・染色UC
																	部分詳細図1－4Eに準じる
隠べい式突出排煙窓 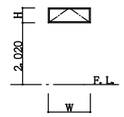	AW	3	廊下-1	1,065		480		OP	2							2	内部側：SUS固定網戸
								TPG-5+A6+外FLG5									額縁：4周StPL1．6加工・SOP
	AW	4	廊下-2、3	1,565		480		OP	2							2	内部側：SUS固定網戸
								TPG-5+A6+外FLG5									額縁：4周StPL1．6加工・SOP
	AW	5	倉庫	1,915		480		OP	1							1	内部側：SUS固定網戸
								TPG-5+A6+外FLG5									額縁：4周StPL1．6加工・SOP
ガラリ＋ＦＩＸ＋親子開きフラッシュ扉 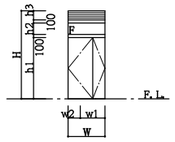	AD	1	前室-1	1,200	w1=800	2,885	h1=2,000	TPG-5+A6+外FLG5	1							1	外部建具
					w2=400		h2=400										
							h3=285										
額入片開きフラッシュ扉 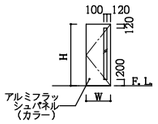	AD	2	倉庫	825		2,000		TPG-5+A6+外FLG5	1							1	外部建具
片開きフラッシュ扉 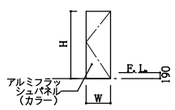	AD	3	屋外渡り廊下、既存物干し	825		2,000			2							2	外部用下枠フラット
ガラリ 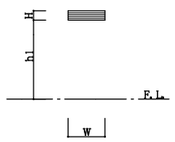	AG	1	前室-1	1,200		285	h1=2,600		1							1	

姿図	記号	番号	室名	W	w1，w2	H	h1，h2	ガラス・金物・額	個数（階別・合計） 1F							計	備考
片開き扉 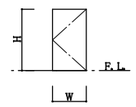	SD	1	保護室-1～4	1,100		1,975		ダンパーヒンジ	4							4	防火設備（ストッパー有）
								グレモンハンドル									部分詳細図3－1G参照
								（室内側ハンドルなし）									AT
								室内側R枠									室内側パーチ合板パネル貼り
	SD	2	保護室-5～8	1,100		1,975		ダンパーヒンジ	4							4	防火設備（ストッパー有）
								グレモンハンドル									部分詳細図1－4H参照
								（室内側ハンドルなし）									AT
																	室内側パーチ合板パネル貼り
	SD	4	保護室-1～4便所	600		2,990		掘込み引手	4							4	UC25
								室内側R枠									部分詳細図1－4D参照
								丁番4枚									
	SD	5	保護室-5～8	800		1,975		ダンパーヒンジ	4							4	AT
								グレモンハンドル									部分詳細図1－4D参照
								（室内側ハンドルなし）									
								室内側R枠									
	SD	6	観察室-1～2	800		2,000		ダンパーヒンジ	2							2	AT
								グレモンハンドル									防火設備（ストッパー有）
	SD	7	前室-2	800		2,000		コンシールドDC	2							2	SAT（GW充填）
								床見切（SUS目地棒）									
片開き扉＋ＦＩＸガラス 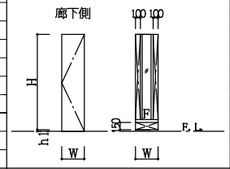	SD	3	保護室1～8	460		1,950	h1=25	ＦＩＸガラス：	8							8	保護室1～4：防火設備（ストッパー有）
								合わせガラス（TPG5+TPG-5）									部分詳細図3－1C参照
								扉：									AT
								ダンパーヒンジ									室内側パーチ合板パネル貼り
								グレモンハンドル									室内側R枠
								（室内側ハンドルなし）									
								室内側R枠									
片開き扉（額付） 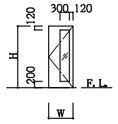	SD	8	倉庫	800		2,000		TPG-6	1							1	
親子開き扉 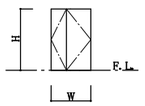	SD	9	前室-1	1,300		2,000		コンシールドDC	2							2	SAT（GW充填）
								電気錠									
								床見切（SUS目地棒）									
両開き扉 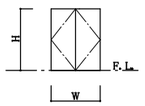	SD	10	廊下-2	1,600		2,000		コンシールドDC	2							2	
								電気錠									
片開き扉（額・ガラリ付） 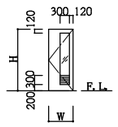	SD	15	看護室	800		2,000		TPG-6	1							1	

KA－13

工事件名	山梨県立北病院保護室増築工事	
図面名称	建具表-1	
（株）共同建築設計事務所	縮尺 A1・1/100 A3・1/200	図面番号 A－16

東京都新宿区四谷三栄町4－10 TEL 03-3359-6431
1級建築士事務所 東京都知事登録第2093号
管理建築士 鈴木慶治 1級建築士登録第194144号
設計者 高橋良江 1級建築士登録第282808号

SV　PM　担当

姿図	記号	番号	室名	W	w1，w2	H	h1，h2	ガラス・金物・額	個数（階別・合計）1F							計	備考
点検扉 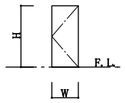	SD	11	EPS	865		2,025			1							1	部分詳細図1－4F参照 仕上：SOP
点検扉 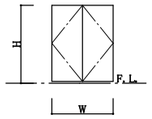	SD	12	外調機置場	2,000		2,540			1							1	部分詳細図1－4G参照 SAT、GW充填 フラッシュ戸 仕上げ：コルクシート貼
点検扉 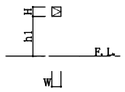	SD	13	PS	300		300			3							3	部分詳細図1－4F参照 h1は、監理者と協議による 仕上げ：壁仕上げによる （GB+EP－sI）
ガス湯沸器用扉 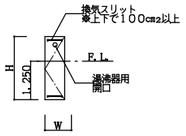	SD	14	ガス湯沸器置場	865		2,060			1							1	屋外用、ガス給湯器用開口 機器用開口及び換気スリットは、 ガス湯沸器の機種・設置位置を 確認の上寸法を決定すること
両開き框窓（内窓） 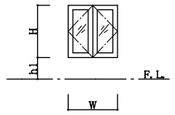	SW	1	保護室1～8	1,735		1,620	h1=700	合わせガラス （TPG5+TPG5） 着脱式グレモン錠 シリンダー錠	8							8	部分詳細図3－1F参照
FIX窓 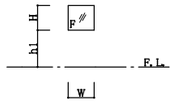	SW	3	保護室1～4便所	900		1,300	h1=675	TPG5+TPG5 R枠	4							4	部分詳細図3－1E参照
	SW	4	看護室	850		775	h1=1,225	TPG6 腰板：集成材	1							1	部分詳細図1－4E参照
片開き扉 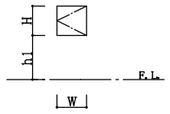	SW	2	保護室5～8	580		580	h1=925	着脱式グレモン錠 シリンダー錠	4							4	部分詳細図3－1D参照

姿図	記号	番号	室名	W	w1，w2	H	h1，h2	ガラス・金物・額	個数（階別・合計）1F							計	備考
額・ガラリ付き片引き戸（下戸車） 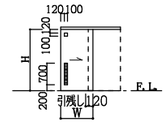	WD	1	脱衣	1,020		1,975		FLG-4	1							1	
額・ガラリ付き片引き戸（上吊） 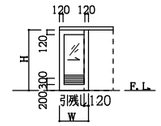	WD	2	看護室	800		1,975		TPG-6	1							1	

工事件名	山梨県立北病院保護室増築工事
図面名称	建具表-2

（株）共同建築設計事務所
東京都新宿区四谷三栄町4-10 TEL 03-3359-6431
1級建築士事務所 東京都知事登録第2093号
管理建築士 鈴木慶治 1級建築士登録第194144号
設計者 高橋良江 1級建築士登録第282808号

縮尺	図面番号
A1・1/100 A3・1/200	A－17

承認 高橋 | SV | PM | 担当

既存撤去図

：撤去部分を示す

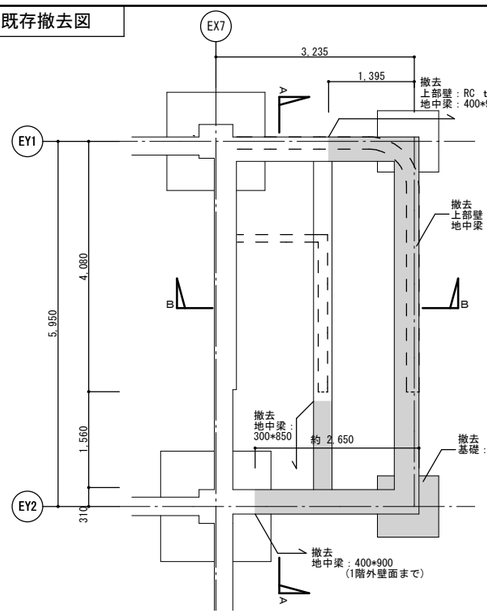

既存基礎伏図

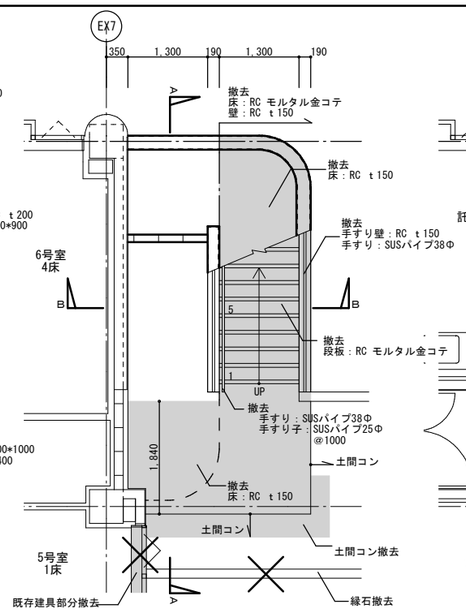

既存1階平面図

※土間コン・縁石撤去範囲は
外構図による

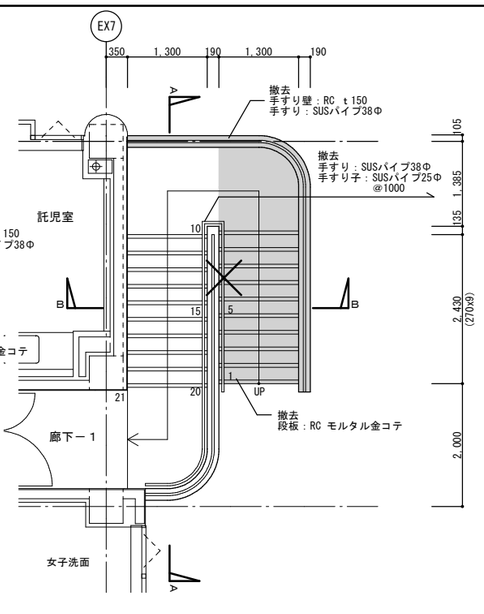

既存2階平面図

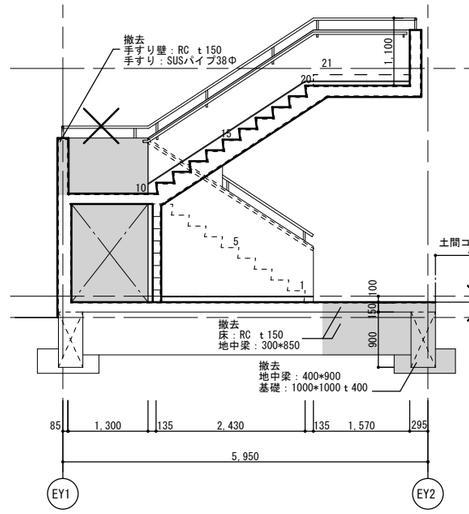

既存Ａ断面図

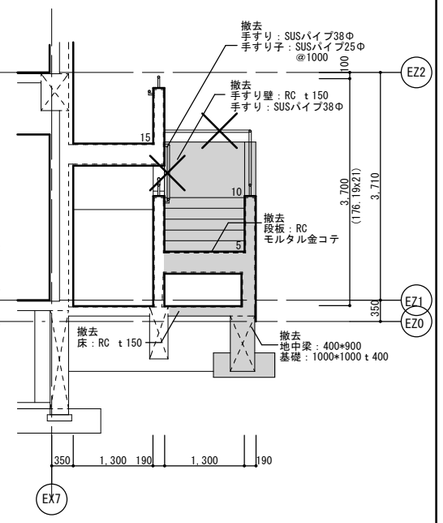

既存Ｂ断面図

計画図

：既存部分を示す

※階段既存部分の仕上げ塗材は、洗浄及び
剥がれ箇所を部分撤去の上、塗り替えを行うこと。

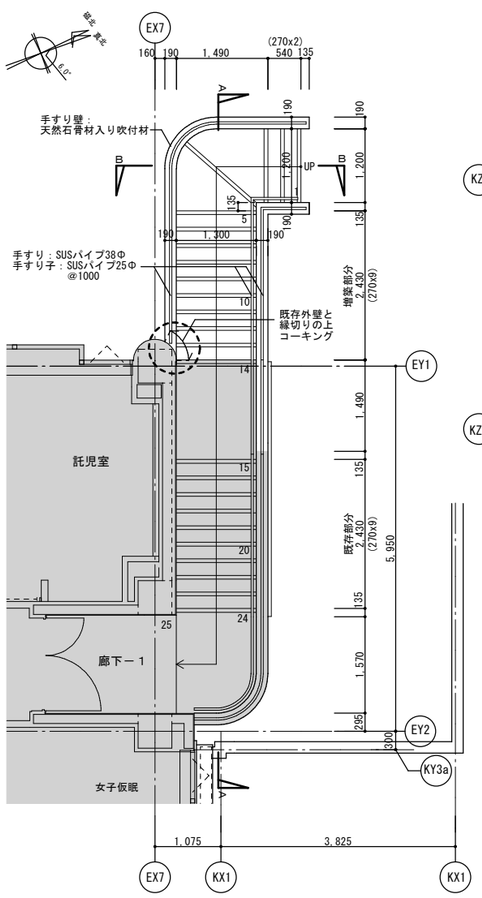

2階平面図

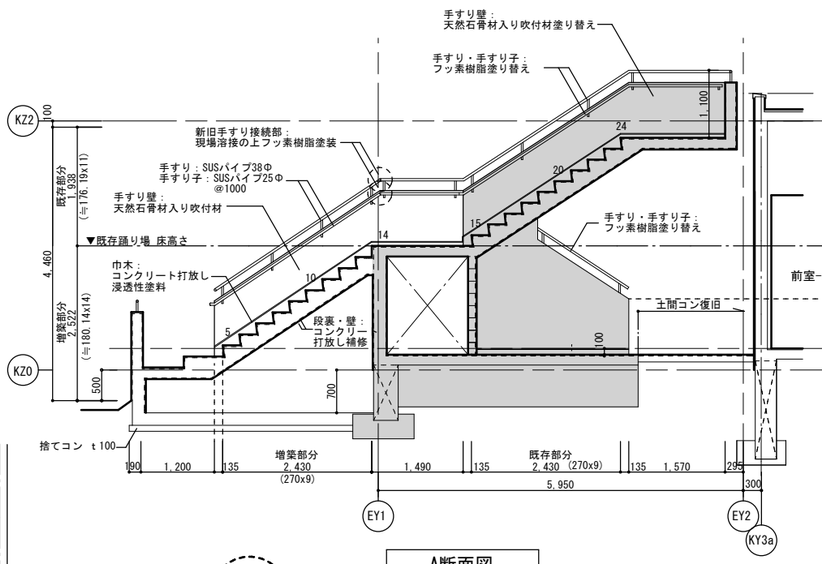

A断面図

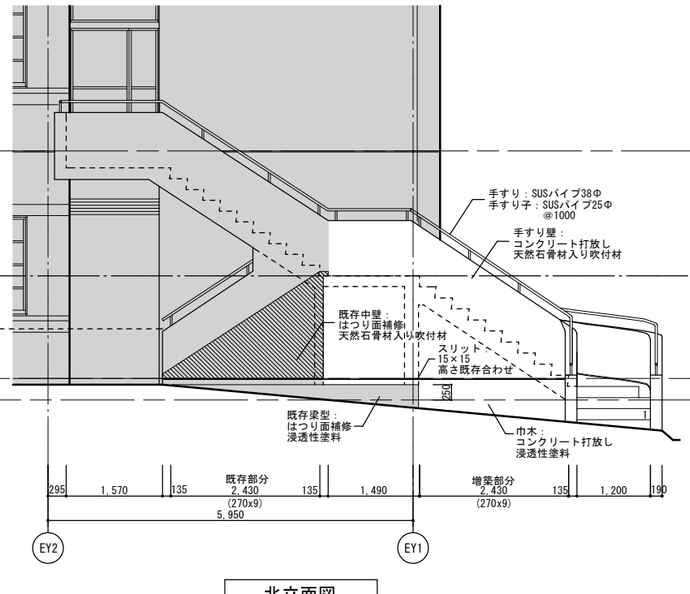

北立面図

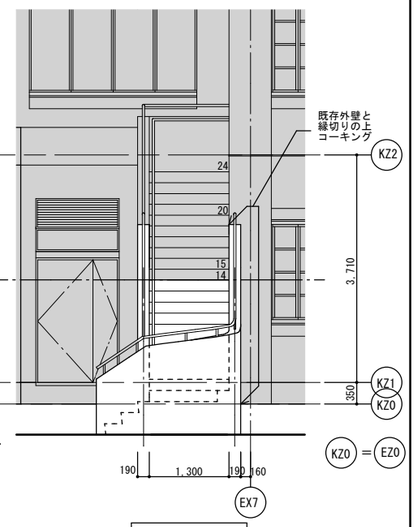

西立面図

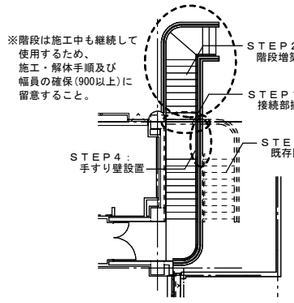

解体・増築手順

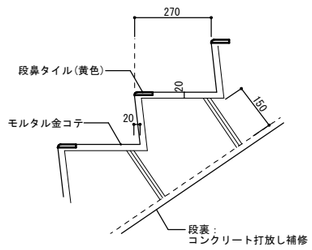

詳細図 S=1/20

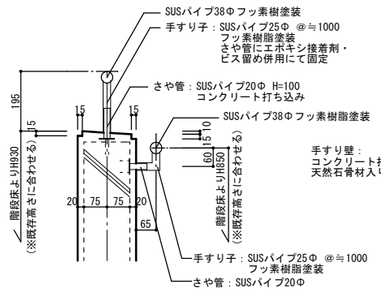

手すり詳細図 S=1/20

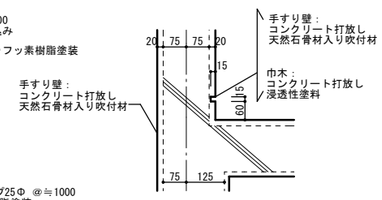

手すり壁下部詳細図 S=1/20

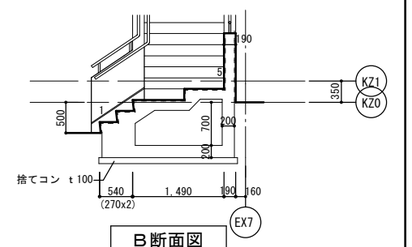

B断面図

工事件名	山梨県立北病院保護室増築工事		
図面名称	既存改修図-1（屋外階段E-1 ）		
（株）共同建築設計事務所	縮尺	図面番号	
東京都新宿区四谷三栄町4-10 TEL 03-3359-6431	A1・1/50 A3・1/100	A－18	
1級建築士事務所 東京都知事登録第2093号	検図	S V	P M / 担当
管理建築士 鈴木慶治 1級建築士登録第194144号	高橋	＊＊	＊＊ / ＊＊
設計者 高橋良江 1級建築士登録第282808号			

Project No. M20190****

前室-1接続部 撤去図

×　：撤去部分を示す

※壁撤去に絡む天井・壁・床仕上は、
300mm撤去の上、
現状レベルに復旧のこと

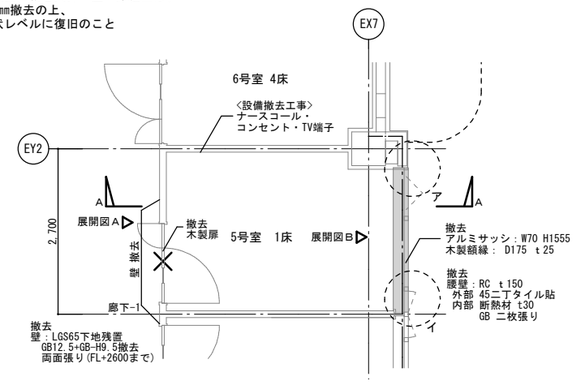

既存1階平面図

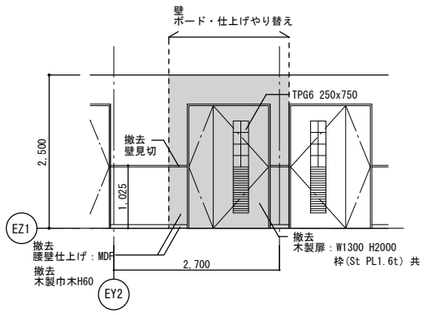

既存 展開図A

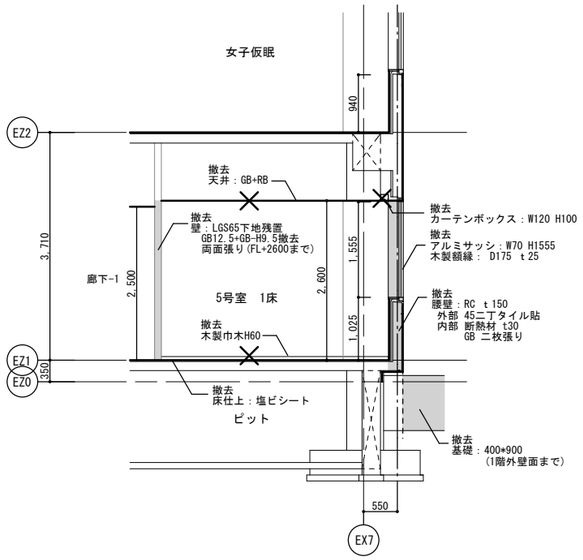

既存A断面図

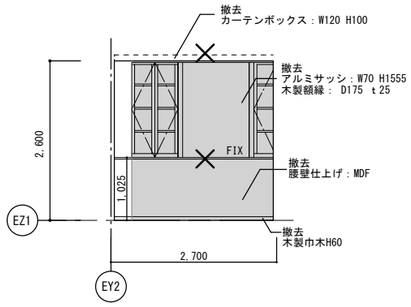

既存 展開図B

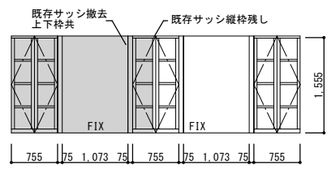

既存サッシ撤去範囲

前室-1接続部 計画図

：既存部分を示す

※壁撤去に絡む天井・壁・床仕上は、
300mm撤去の上、
現状レベルに復旧のこと
※特記なき新設壁の仕様は、
仕上共通事項による

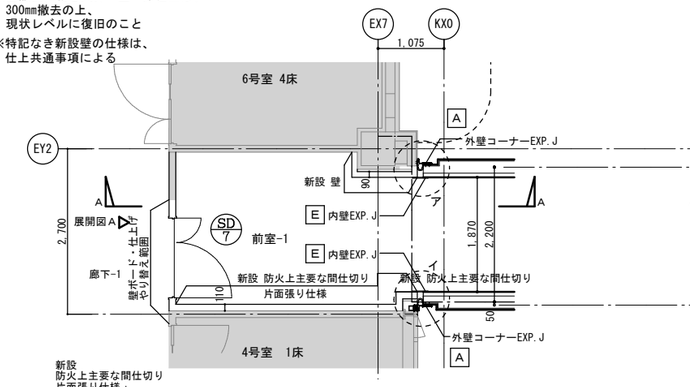

1階平面図

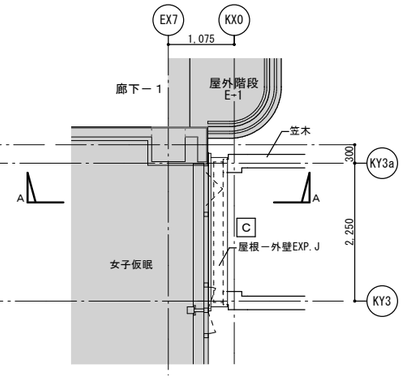

2階平面図

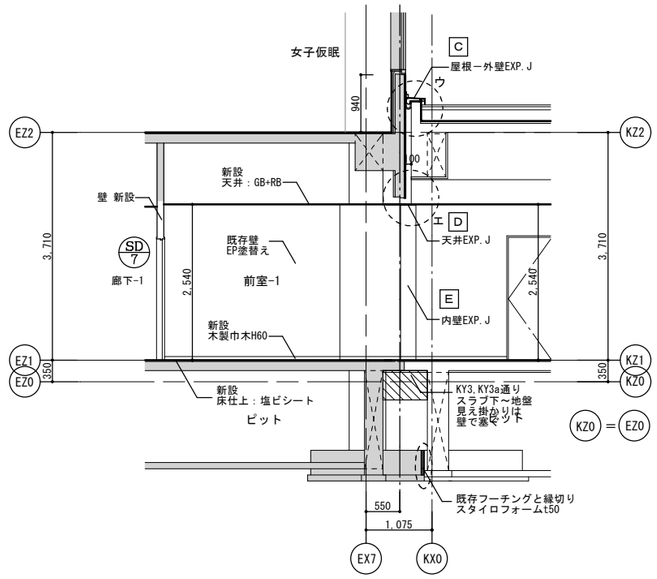

A断面図

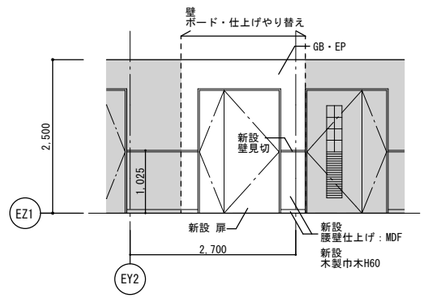

展開図A

撤去詳細図

：撤去部分を示す

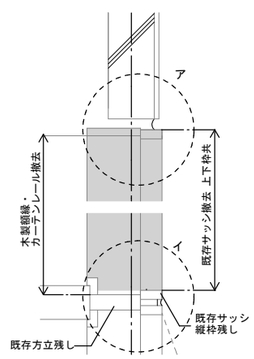

撤去範囲詳細図 S=1/10

EXP.J廻り詳細図

：既存部分を示す

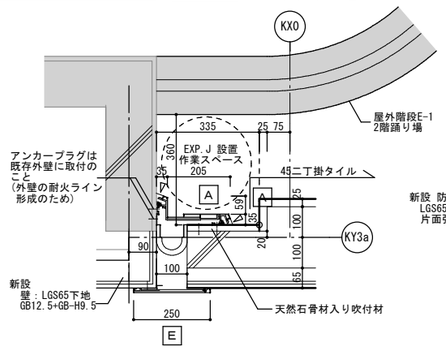

ア部詳細図 S=1/10

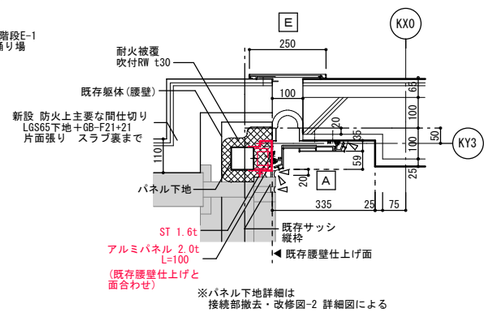

※パネル下地詳細は
接続部撤去・改修図-2 詳細図による

イ部詳細図 S=1/10

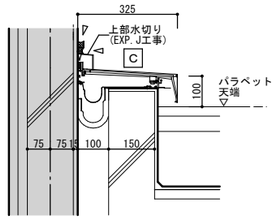

ウ部詳細図 S=1/10

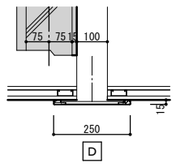

エ部詳細図 S=1/10

ＥＸＰ．Ｊ参考品番		※メーカー、品番：同等以上
共通仕様 アルミ製後付け用　クリアランス100 屋根・外壁：耐火型(遮炎性能・耐火帯付)		
記号	部位	参考品番(メーカー)
A	外壁コーナー用	AX23AL-100G(カネソウ)
B	外壁用	AX22AL-100G(カネソウ)
C	屋根・外壁用	AX12L-100G(カネソウ)
D	天井用	AX44-100G(カネソウ)
E	内壁用	AX55-100G(カネソウ)

工事件名	山梨県立北病院保護室増築工事		
図面名称	既存改修図-2 (5号室・前室-1接続部)		
（株）共同建築設計事務所	縮尺	図面番号	
東京都新宿区四谷三栄町4-10 TEL 03-3359-6431	A1・1/10,50 A3・1/20,100	A－19	
1級建築士事務所　東京都知事登録第2093号	承認	SV	PM　担当
管理建築士　鈴木慶治　1級建築士登録第194144号			
設計者　高橋良江　1級建築士登録第282808号			高橋

前室-2接続部 撤去図

×　：撤去部分を示す

※壁撤去に絡む床・天井仕上は、300mm撤去の上、現状レベルに復旧のこと

※壁撤去に絡む床・天井仕上は300mm撤去の上、現状レベルに復旧のこと

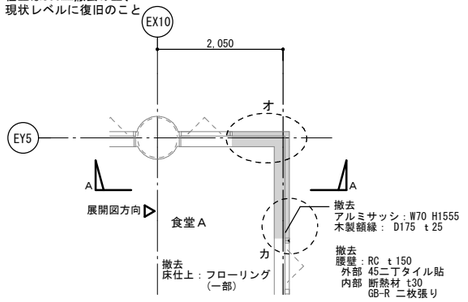

既存1階平面図

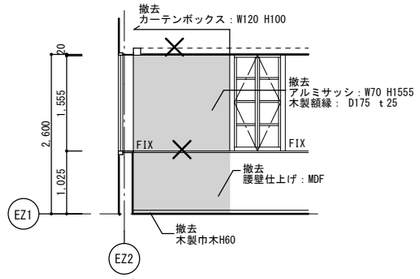

既存展開図A

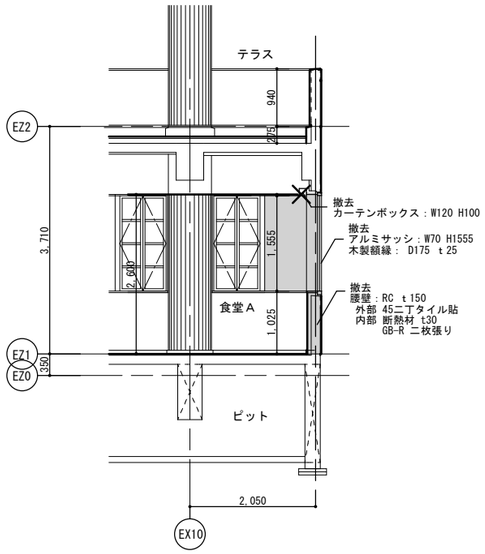

既存A断面図

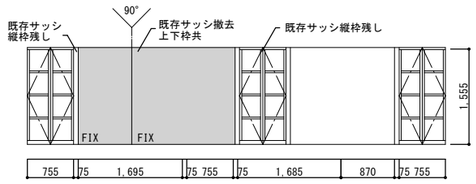

既存サッシ撤去範囲

前室-2接続部 計画図

：既存部分を示す

※壁撤去に絡む床・天井仕上は300mm撤去の上、現状レベルに復旧のこと

※特記なき新設壁の仕様は仕上共通事項による

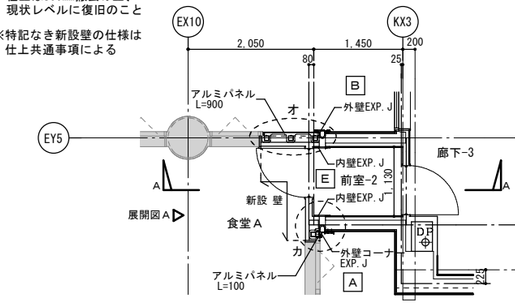

1階平面図

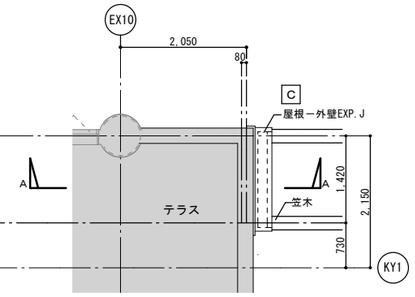

2階平面図

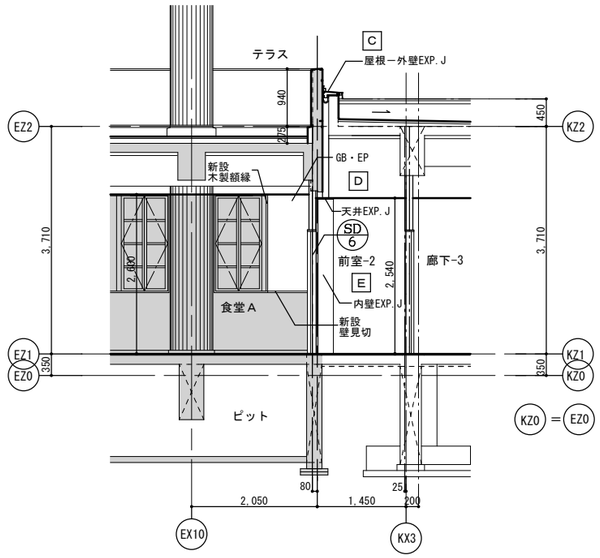

A断面図

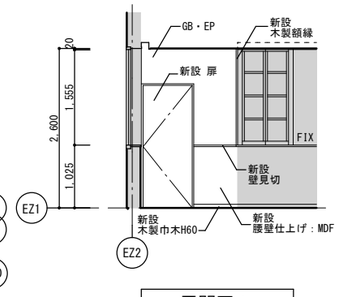

展開図A

物干場接続部 撤去図

×　：撤去部分を示す

※壁撤去に絡む床仕上は300mm撤去の上、現状レベルに復旧のこと

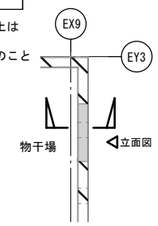

1階平面図

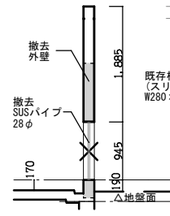

断面図

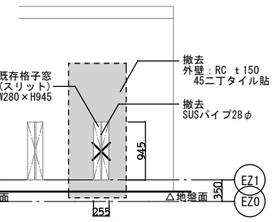

立面図

物干場接続部 計画図

：既存部分を示す

※壁撤去に絡む床・天井仕上は300mm撤去の上、現状レベルに復旧のこと

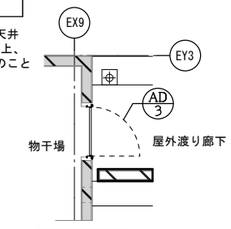

1階平面図

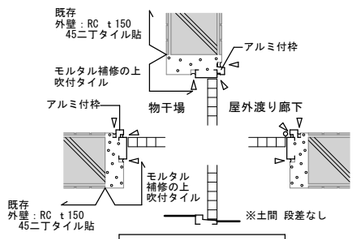

扉廻り改修詳細図

撤去詳細図

：撤去部分を示す

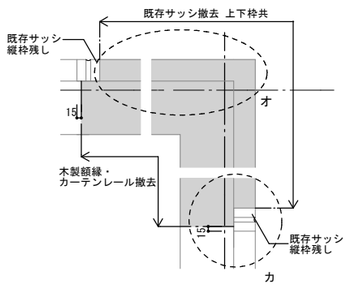

撤去部分詳細図 S=1/10

EXP.J廻り詳細図

：既存部分を示す

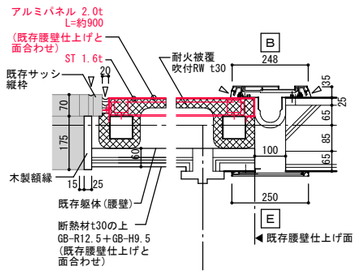

オ部詳細図 S=1/10

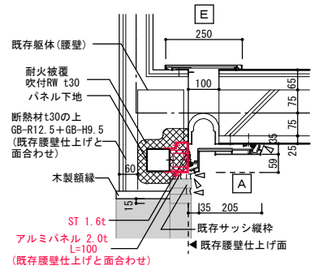

カ部詳細図 S=1/10

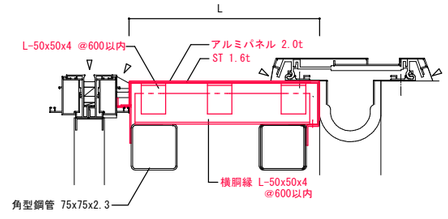

※アルミパネル共通
吹付ロックウール被覆外壁アルミパネル
FP060NE-9305の認定仕様 （国住指第4608号）

パネル下地詳細図 S=1/5

ＥＸＰ．Ｊ参考品番	※メーカー、品番：同等以上	
共通仕様 アルミ製後付け用　クリアランス100 屋根・外壁：耐火型（遮炎性能・耐火帯付）		
記号	部位	参考品番（メーカー）
A	外壁コーナー用	AX23AL-100G（カネソウ）
B	外壁用	AX22AL-100G（カネソウ）
C	屋根・外壁用	AX12L-100G（カネソウ）
D	天井用	AX44-100G（カネソウ）
E	内壁用	AX55-100G（カネソウ）

工事件名	山梨県立北病院保護室増築工事	
図面名称	既存改修図-3 （食堂A・前室-2接続部、物干場接続部）	
（株）共同建築設計事務所 東京都新宿区四谷三栄町4-10 TEL 03-3359-6431 1級建築士事務所 東京都知事登録第2093号 管理建築士 鈴木慶治 1級建築士登録第194144号 設計者 高橋良江 1級建築士登録第282808号	縮尺 A1・1/5,10,50 A3・1/20,100	図面番号 A－20
作図 高橋	SV / PM / 担当	

1/1 配管バック・洗面カウンター

特記なき限り下記の仕様とする。
特記事項は平面詳細図・展開図による。

C 鏡種別

＊設置場所は平面詳細図に明示

鏡凡例	サイズ（W×H）	参考品番（鏡）	仕様
▼M1	350×600	TOTO:YM3560F	耐食鏡
▼M2	300×1500	TOTO:YMK50K	全身鏡

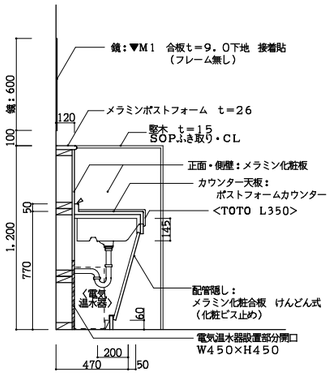

A 洗面コーナー 1／20

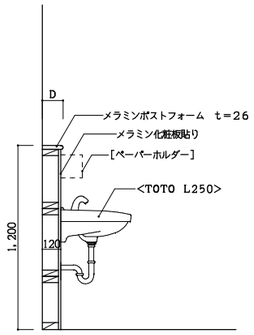

B 看護室・観察室手洗い 1／20

2/1 腰壁・コーナーガード

（　）は既存を示す

腰壁（R面は既存下地の上　EG）

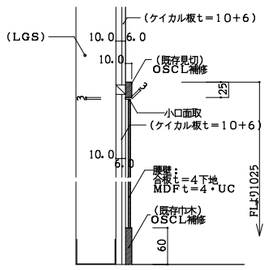

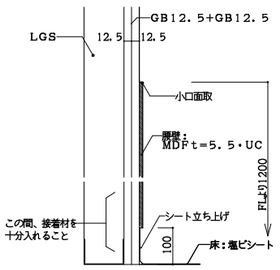

出隅部分

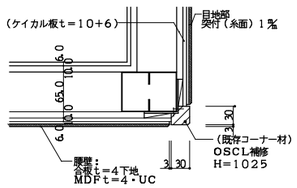

既存壁
1／5

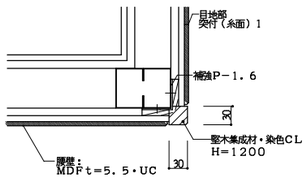

増築部　廊下・前室
1／5

［一般間仕切］
［防火上主要な間仕切］

コーナーガード　平面詳細図記号

A 特記なき限り　天井まで　1／5

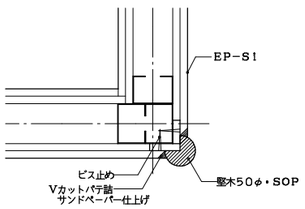

B 特記なき限り　H＝1200　1／5

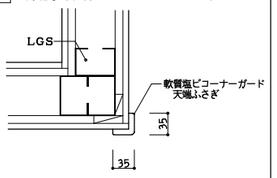

軟質塩ビコーナーガード
：杉田エース（株）
ネオコーナー　NCL－35同等

3/1 床見切・天井廻り・カーテンBOX

A 床見切（新築部）

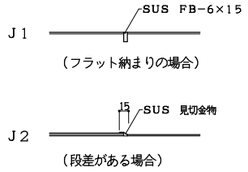

B 天井廻り
天井RB－垂壁EP部取合い　1／5

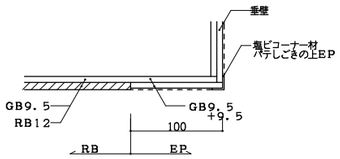

C 天井廻り
天井RB－天井EP部取合い　1／5

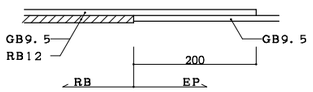

D カーテンBOX　1／5

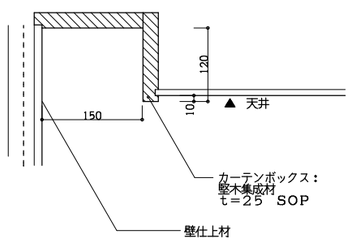

E ITVカメラ天井納まり　1／20

保護室－1～8に各1ヶ所
設置位置は、現地でカメラ位置確認の上決定

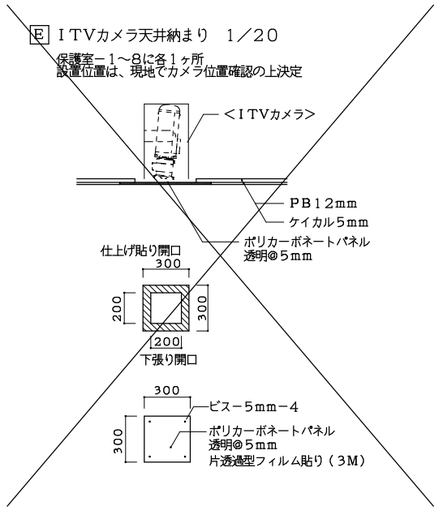

4/1 建具枠

A 一般開戸　1／10

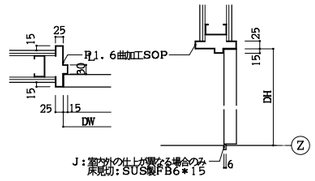

B 一般引き戸（上吊）　1／10

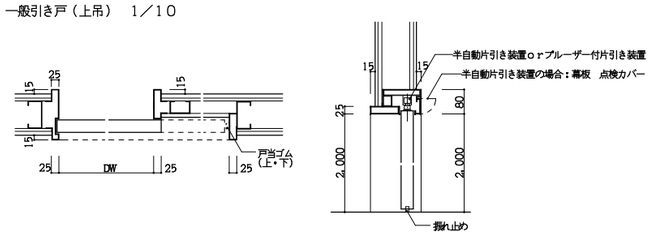

C 一般引き戸（戸車）　1／10

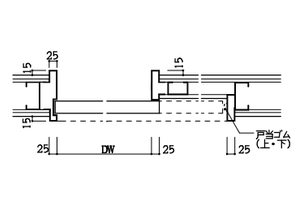

D 保護室開戸R枠　1／10

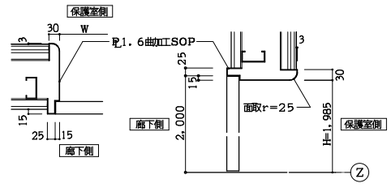

E SW　1／10

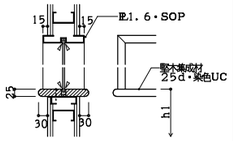

F PS扉　1／10

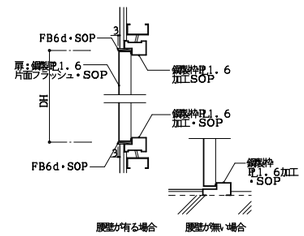

G AC扉　1／10

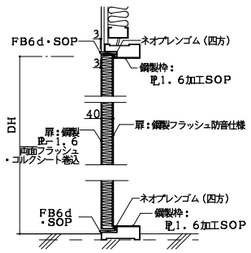

H 保護室扉（保護室4～5）　1／10

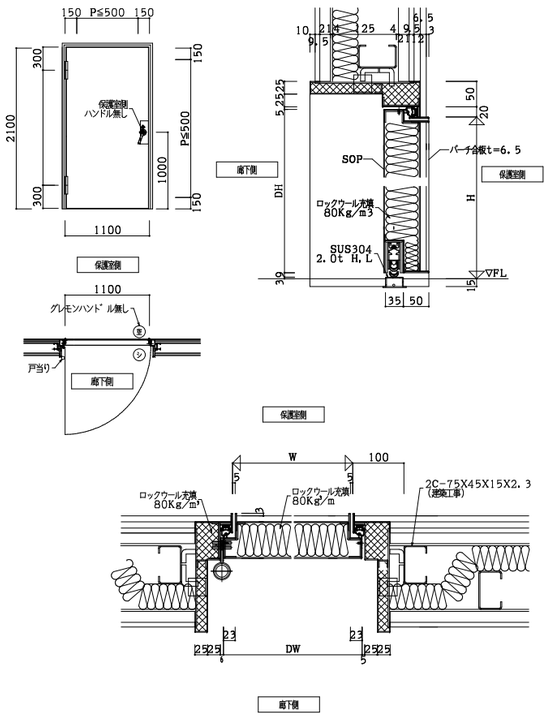

I 建具防護

＊設置個所は建具キープランによる

開き扉

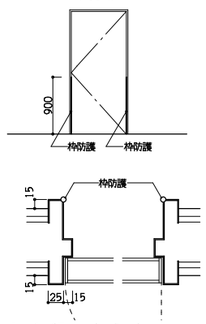

枠廻り　1／5　（開き扉）

両開き扉

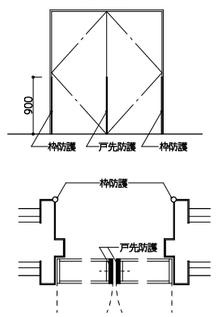

（両開き扉）

引き戸

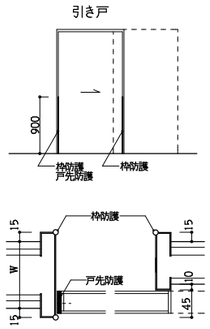

（片引き戸）

枠防護（WD、LD、SD）：　SUS304丸鋼9φ・HL　H＝900
扉防護（WD）　　：　SUS304　FB6×36・HL　H＝900

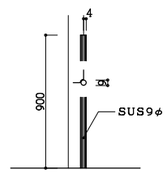

枠防護

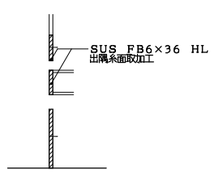

扉防護

工事件名	山梨県立北病院保護室増築工事		
図面名称	部分詳細図-1（配管バック・腰壁・天井・建具枠）		
（株）共同建築設計事務所	縮尺	図面番号	
東京都新宿区四谷三栄町4-10 TEL 03-3359-6431	A1・1/20 A3・1/40	A－21	
1級建築士事務所　東京都知事登録第2093号	担当	SV	PM　担当
管理建築士　鈴木慶治　1級建築士登録第194144号	高橋	＊＊	＊＊　＊＊
設計者　高橋良江　1級建築士登録第282808号			

Project No.　M20190＊＊＊＊

1/2 天板おさまり基本事項

天板鼻先タイプ　S＝1／5

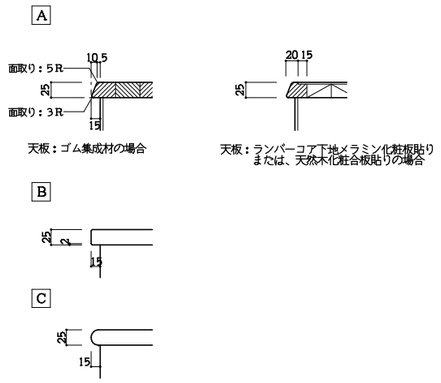

天板：ゴム集成材の場合

天板：ランバーコア下地メラミン化粧板貼り
または、天然木化粧合板貼りの場合

2/2 看護室

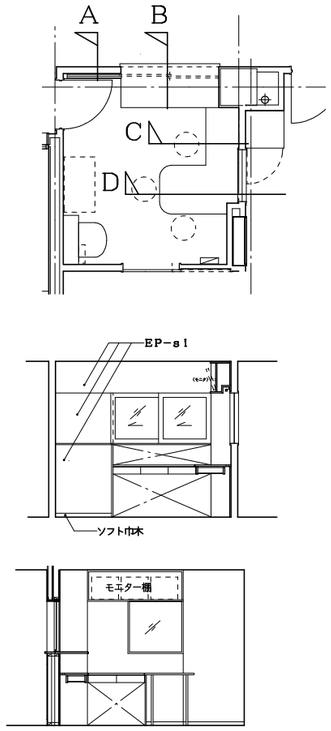

A 木製窓引込部分

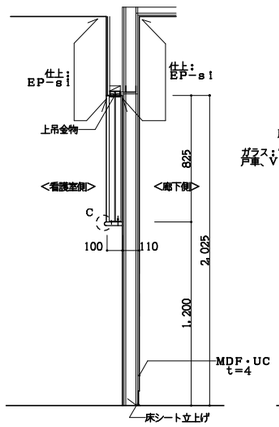

a断面図　1／20

B カウンター

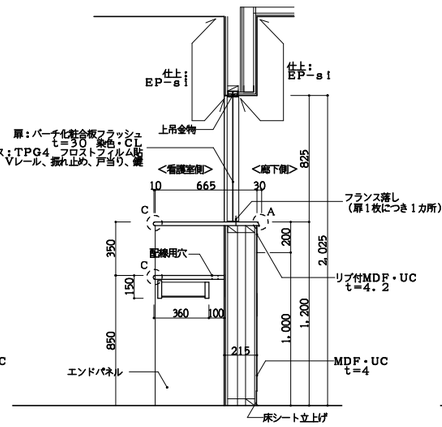

a断面図　1／20

天　板：ゴム集成材　t＝25・UC
腰　壁：（廊下側）合板の上　MDF　t＝4・UC
　　一部リブ付MDF・UC
引出し：（本体）ポリ合板フラッシュ15d
　　（前板）MDF　t＝18・CL
　　スライドレール　鍵　つまみ
隔　板：ポリ合板フラッシュ20d　@≒900

C SSモニター棚・デスク

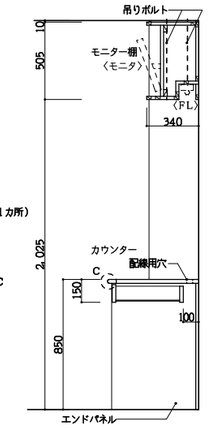

b断面図　1／20

カウンター
天　板：ゴム集成材　t＝25・UC
引出し：（本体）ポリ合板フラッシュ15d
　　（前板）MDF　t＝18・CL
　　スライドレール　鍵　つまみ
エンドパネル：ポリ合板フラッシュ20d

モニター棚
メラミン化粧合板フラッシュ20d

C SSモニター棚・デスク

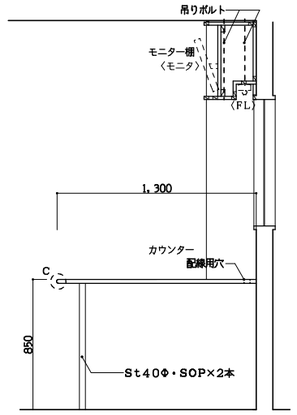

b断面図　1／20

デスク一体型テーブル
天　板：ゴム集成材　t＝25・UC
W＝800・コーナー部面取200Φ

3/2 リビングボード

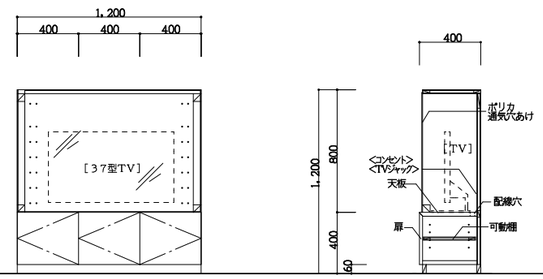

姿図　1／20　　断面図　1／20

天板　：　ゴム集成材　染色UC　t＝25
本体・棚板：ポリ合板フラッシュ　t＝20
　　棚板可動部　SUSダボにて固定
側板・台輪：　バーチ化粧合板フラッシュ　t＝20　染色・CL
扉　：　　バーチ化粧合板フラッシュ　t＝20　染色・CL
　　金物：スライド丸番　プッシュラッチ　鍵付
~~引き出し　前板：バーチ化粧合板フラッシュ　t＝20　染色・CL　小口・檜木~~
~~　　本体：ポリ合板フラッシュ　t＝20~~
~~　　金物：スライドレール　鍵付~~
TV置い：　ポリカーボネイト板　t＝5

4/2 棚・ロッカー

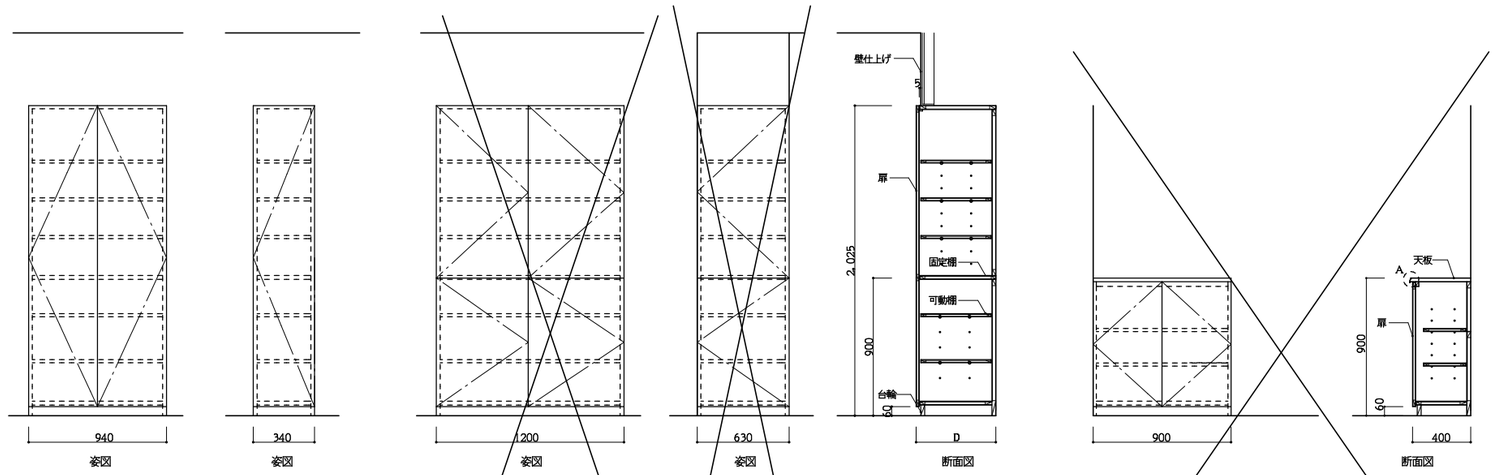

A 棚　1／20

（廊下－1）D＝500
本体：ポリ合板フラッシュt＝20
扉　：単板練付合板フラッシュ
　　t＝20　染色CL
可動棚：ポリ合板フラッシュt＝20
台輪：単板練付合板　染色CL
見え掛り部：単板練付合板　染色CL
金物：鍵、スライド丁番、つまみ
　　ステンレス製ダボ

B 棚　1／20

（洗面コーナー－1）D＝295
本体：ポリ合板フラッシュt＝20
扉　：単板練付合板フラッシュ
　　t＝20　染色CL
可動棚：ポリ合板フラッシュt＝20
台輪：単板練付合板　染色CL
見え掛り部：単板練付合板　染色CL
金物：鍵、スライド丁番、つまみ
　　ステンレス製ダボ

C ロッカー　1／20

（廊下－1）D＝600
本体：ポリ合板フラッシュt＝20
扉　：単板練付合板フラッシュ
　　t＝20　染色CL
可動棚：ポリ合板フラッシュt＝20
台輪：単板練付合板　染色CL
見え掛り部：単板練付合板　染色CL
金物：鍵、スライド丁番、つまみ
　　ステンレス製ダボ

D ロッカー　1／20

（廊下－2、3）D＝600
本体：ポリ合板フラッシュt＝20
扉　：単板練付合板フラッシュ
　　t＝20　染色CL
可動棚：ポリ合板フラッシュt＝20
台輪：単板練付合板　染色CL
見え掛り部：単板練付合板　染色CL
金物：鍵、スライド丁番、つまみ
　　ステンレス製ダボ

E 脱衣棚　1／20

天板：ゴム集成材　t＝25　UC
本体：ポリ合板フラッシュt＝20
扉　：単板練付合板フラッシュ
　　t＝20　染色CL
可動棚：ポリ合板フラッシュt＝20
台輪：単板練付合板　染色CL
見え掛り部：単板練付合板　染色CL
金物：鍵、スライド丁番、つまみ
　　ステンレス製ダボ

工事件名	山梨県立北病院保護室増築工事		
図面名称	部分詳細図-2（家具）		
（株）共同建築設計事務所 東京都新宿区四谷三栄町4－10 TEL 03-3359-6431 1級建築士事務所　東京都知事登録第2093号 管理建築士　鈴木慶治　1級建築士登録第194144号 設計者　高橋良江　1級建築士登録第282808号	縮尺 A1・1/20 A3・1/40	図面番号 A－22	
	作図 高橋	SV ＊＊	PM ＊＊　担当 ＊＊

Project No. ＊＊＊＊＊＊＊＊

1/3 保護室詳細

保詳A 壁・出隅入隅 1/10

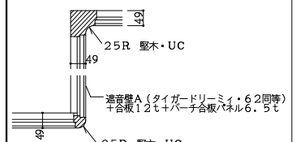

保詳B 床立上・入隅 1/10

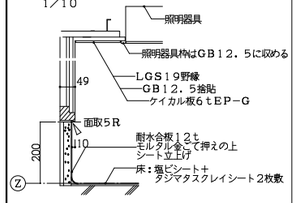

保詳C 観察窓 1/10

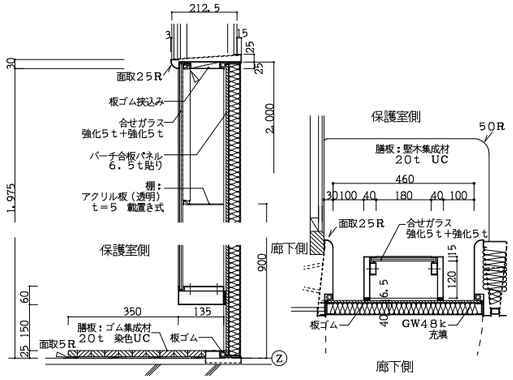

保詳D 〈O.V〉用扉 1/20

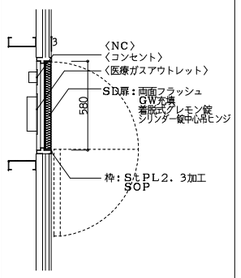

保詳E 便所観察窓 1/10

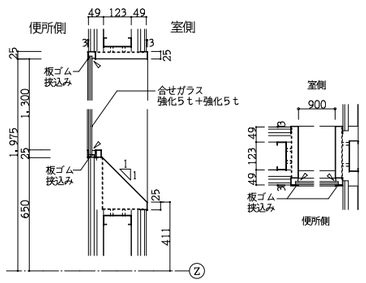

保詳F 2重窓 1/10

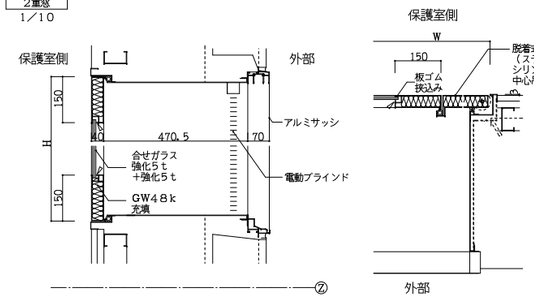

保詳G 入口扉 1/10

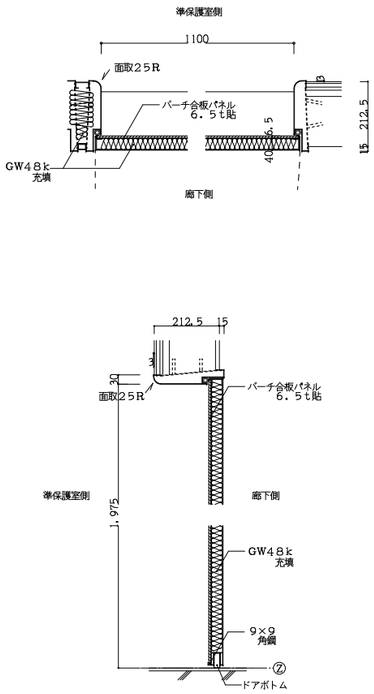

3/3 準保護室詳細 保護室1〜4

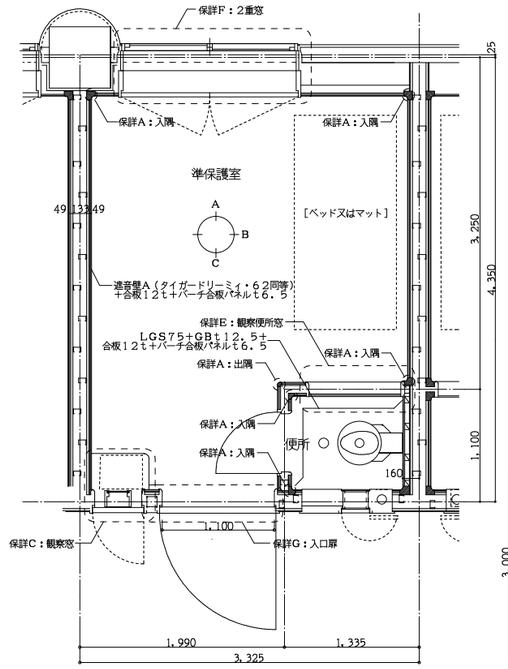

準保護室 平面図 1／30

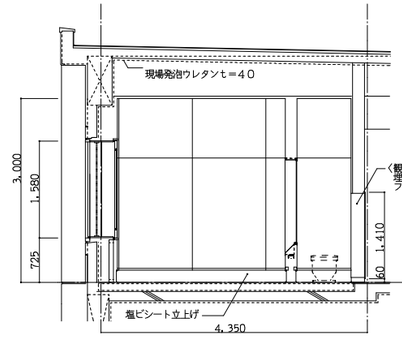

準保護室 断面図 1／50

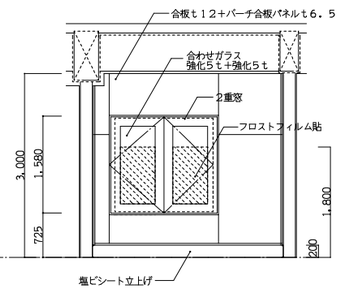

A展開図

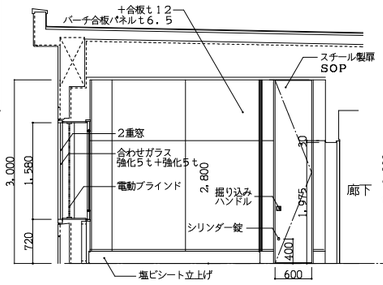

B展開図

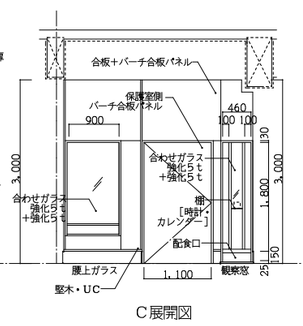

C展開図

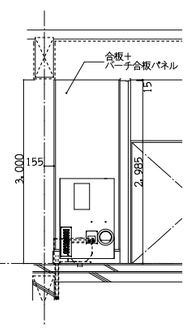

2/3 保護室詳細 保護室5〜8

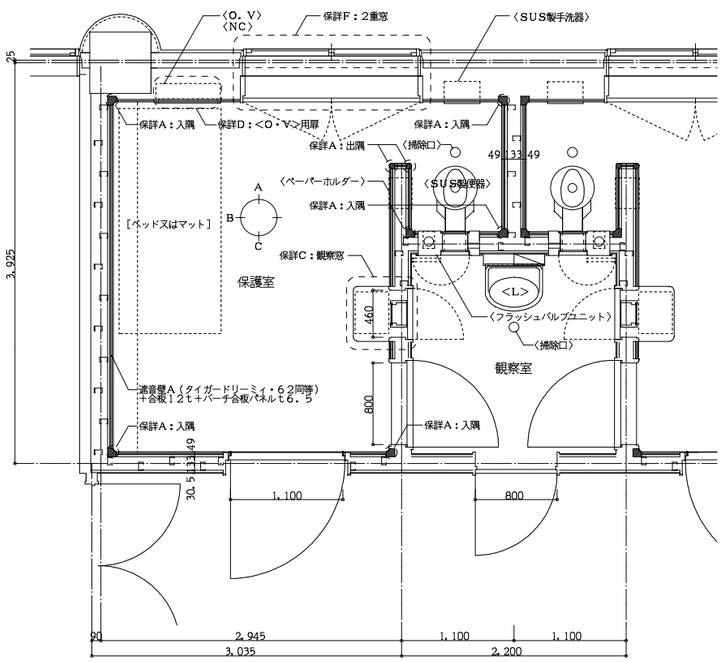

保護室 平面図 1／30

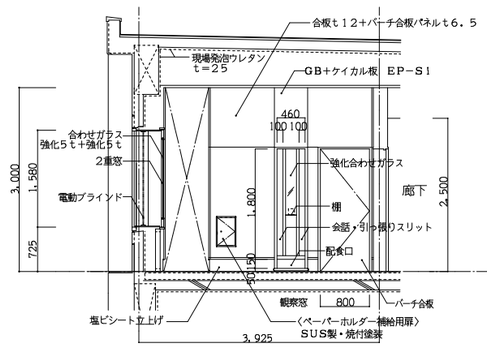

保護室 断面図 1／50

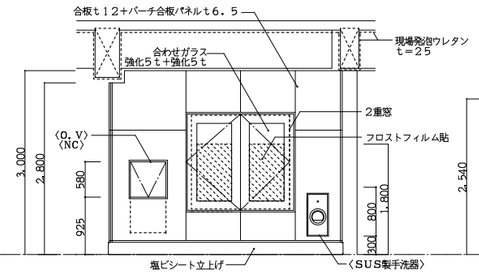

A展開図

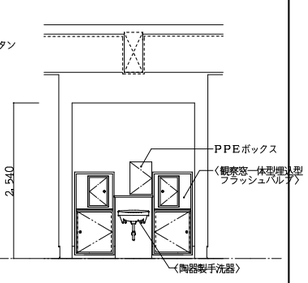

A’展開図（観察室）

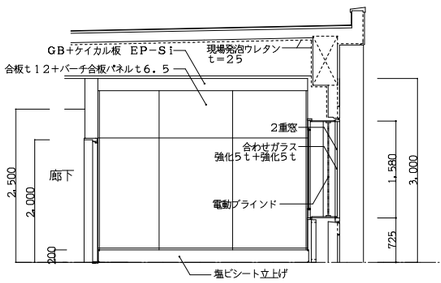

B展開図

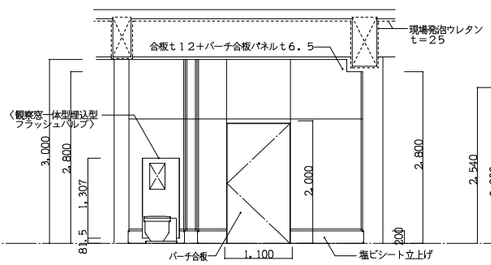

C展開図

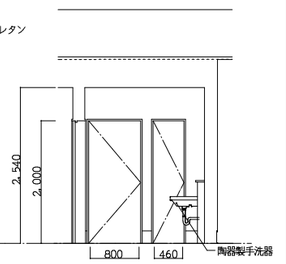

B’展開図（観察室）

工事件名	山梨県立北病院保護室増築工事		
図面名称	部分詳細図-3（保護室）		
（株）共同建築設計事務所	縮尺	図面番号	
東京都新宿区四谷三栄町4-10 TEL 03-3359-6431	A1・1/20 A3・1/40	A-23	
1級建築士事務所 東京都知事登録第2093号	承認	SV	PM 担当
管理建築士 鈴木慶治 1級建築士登録第194144号			
設計者 高橋良江 1級建築士登録第282808号	高橋		

サインキープラン

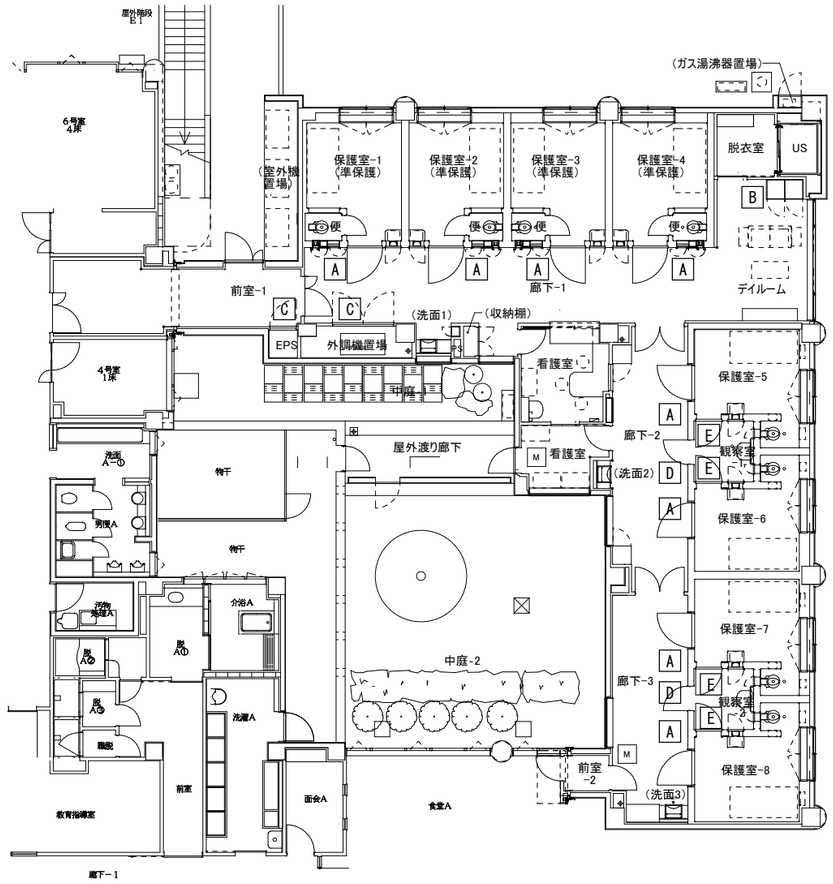

A 平付（150×150）

□表示：インクジェット出力　四方巻込貼
□文字：サイズ・内容は監督員と協議のうえ、決定すること。
□板面：アルミ複合板　W＝150　H＝150　t＝3
□取付：両面テープ・接着剤併用

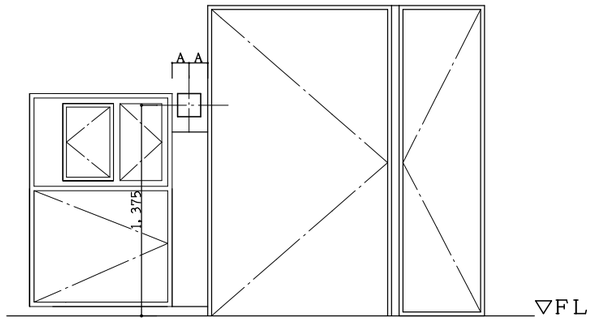

S=1/20

B 平付（150×150・使用中表示付）

□表示：インクジェット出力　四方巻込貼
□文字：サイズ・内容は監督員と協議のうえ、決定すること。
□板面：アルミ複合板　W＝150　H＝150　t＝3
□取付：両面テープ・接着剤併用

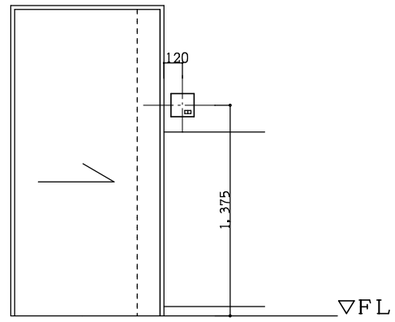

S=1/20

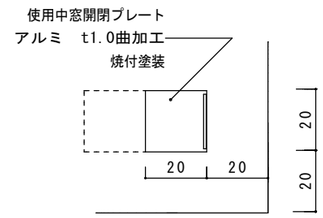

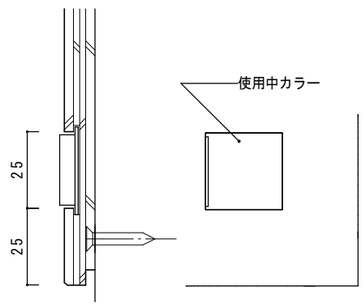

S=1/1

C カッティングシート文字（小25×25）

□表示：塩ビカッティングシート貼
□文字：サイズ２５角、フォント・内容は協議のうえ、決定すること。

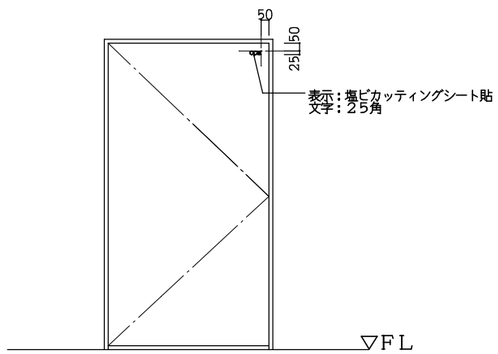

S=1/20

D カッティングシート文字（中35×35）

□表示：塩ビカッティングシート貼
□文字：サイズ３５角、フォント・内容は協議のうえ、決定すること。
□キープランへの表記のない消火器・散水栓等の扉のサインも
　これと同等とする。

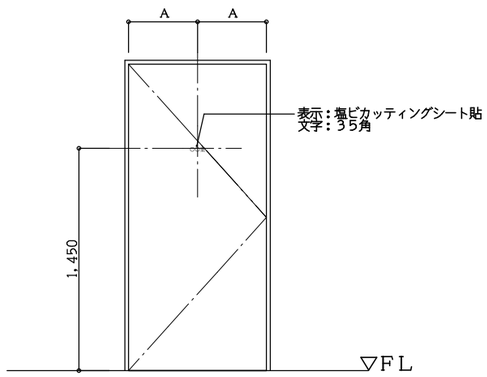

E カッティングシート文字（中60×60）

□表示：塩ビカッティングシート貼
□文字：サイズ６０角、フォント・内容は協議のうえ、決定すること。

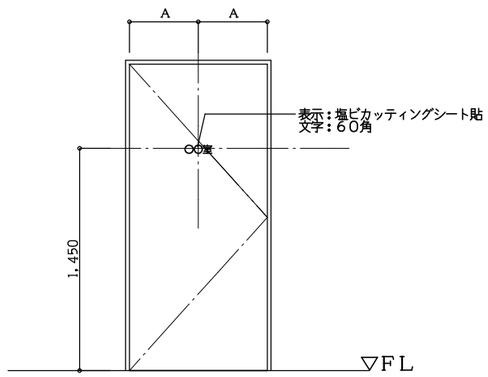

工事件名	山梨県立北病院保護室増築工事		
図面名称	サイン計画図		
（株）共同建築設計事務所	縮尺	図面番号	
東京都新宿区四谷三栄町4-10 TEL 03-3359-6431	A1・1/20 A3・1/40	A－24	
1級建築士事務所　東京都知事登録第2093号	審査		
管理建築士　鈴木慶治　1級建築士登録第194144号	岡橋	SV	PM　担当
設計者　高橋良江　1級建築士登録第282808号			

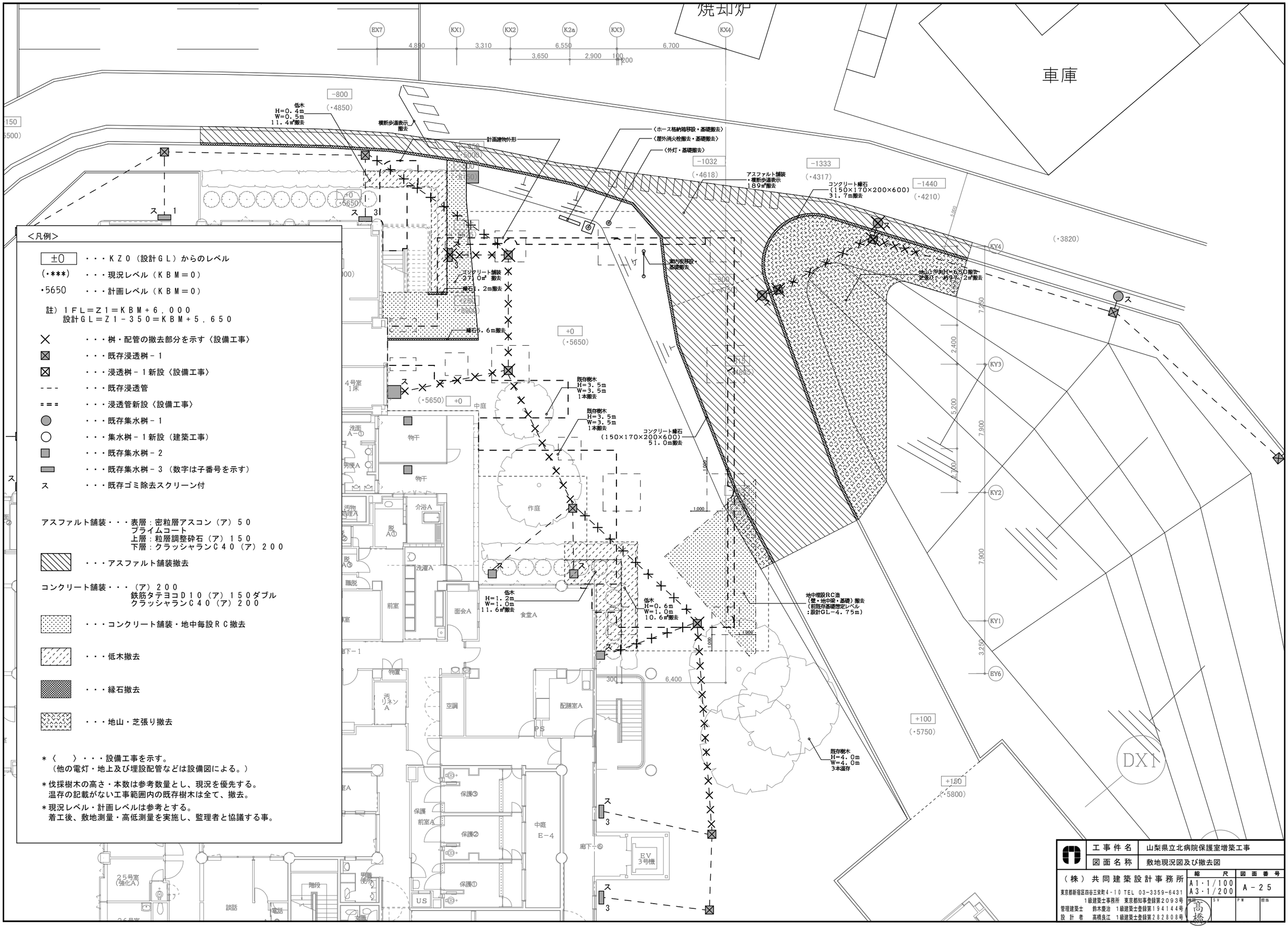

＜凡例＞

±0 ・・・ＫＺ０（設計ＧＬ）からのレベル

(・***) ・・・現況レベル（ＫＢＭ＝０）

・5650 ・・・計画レベル（ＫＢＭ＝０）

註）１ＦＬ＝Ｚ１＝ＫＢＭ＋６，０００
設計ＧＬ＝Ｚ１－３５０＝ＫＢＭ＋５，６５０

・・・桝・配管の撤去部分を示す〈設備工事〉

・・・既存浸透桝－１

・・・浸透桝－１新設〈設備工事〉

・・・既存浸透管

・・・浸透管新設〈設備工事〉

・・・既存集水桝－１

・・・集水桝－１新設（建築工事）

・・・既存集水桝－２

・・・既存集水桝－３（数字は子番号を示す）

ス ・・・既存ゴミ除去スクリーン付

アスファルト舗装・・・表層：密粒層アスコン（ア）５０
プライムコート
上層：粒層調整砕石（ア）１５０
下層：クラッシャランＣ４０（ア）２００

・・・アスファルト舗装撤去

コンクリート舗装・・・（ア）２００
鉄筋タテヨコＤ１０（ア）１５０ダブル
クラッシャランＣ４０（ア）２００

・・・コンクリート舗装・地中毎設ＲＣ撤去

・・・低木撤去

・・・縁石撤去

・・・地山・芝張り撤去

＊〈　〉・・・設備工事を示す。
（他の電灯・地上及び埋設配管などは設備図による。）

＊伐採樹木の高さ・本数は参考数量とし、現況を優先する。
温存の記載がない工事範囲内の既存樹木は全て、撤去。

＊現況レベル・計画レベルは参考とする。
着工後、敷地測量・高低測量を実施し、監理者と協議する事。

工事件名	山梨県立北病院保護室増築工事		
図面名称	敷地現況図及び撤去図		
（株）共同建築設計事務所	縮尺	図面番号	
東京都新宿区四谷三栄町4-10 TEL 03-3359-6431	A1・1/100 A3・1/200	A－25	
1級建築士事務所 東京都知事登録第2093号	検図	SV	PM	担当
管理建築士 鈴木慶治 1級建築士登録第194144号			
設計者 高橋良江 1級建築士登録第282808号	高橋		

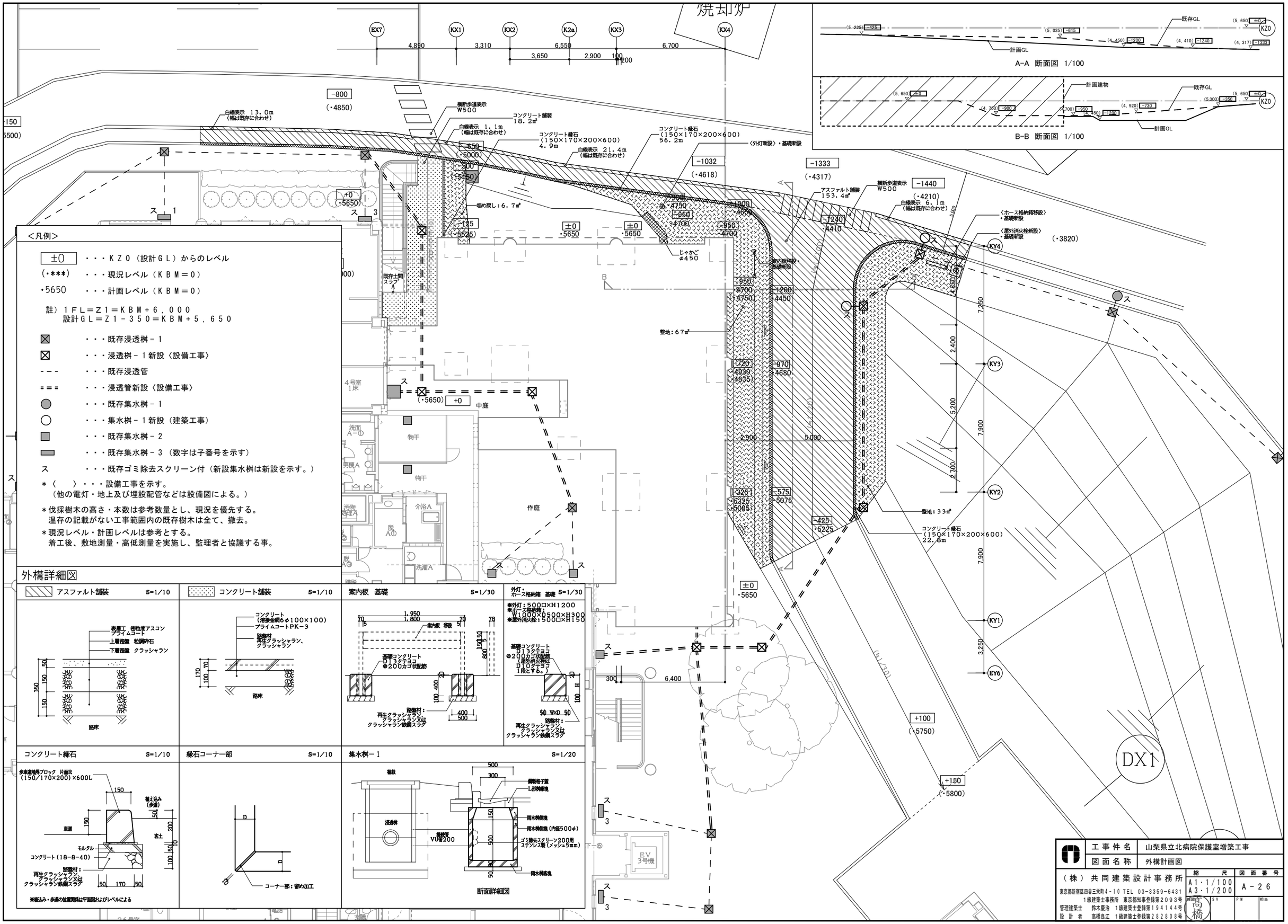
焼却炉
EX7
KX1
KX2
K2a
KX3
KX4
4,890
3,310
6,550
6,700
3,650
2,900
100
1,200
A-A 断面図 1/100
B-B 断面図 1/100
既存GL
計画GL
計画建物
KZ0
白線表示 13.0m (幅は既存に合わせ)
横断歩道表示 W500
コンクリート舗装 18.2㎡
白線表示 1.1m (幅は既存に合わせ)
コンクリート縁石 (150×170×200×600) 4.9m
白線表示 21.4m (幅は既存に合わせ)
コンクリート縁石 (150×170×200×600) 56.2m
〈外灯新設〉・基礎新設
アスファルト舗装 153.4㎡
横断歩道表示 W500
白線表示 6.1m (幅は既存に合わせ)
〈ホース格納箱移設〉・基礎新設
〈屋外消火栓新設〉・基礎新設
埋め戻し：6.7㎡
じゃかご φ450
既存土間スラブ
案内板移設・基礎新設
整地：67㎡
整地：33㎡
コンクリート縁石 (150×170×200×600) 22.8m
4号室 1床
中庭
作庭
物干
洗面 A-①
男便A
汚物処理A
介浴A
脱 A①
洗濯A
EV 3号機
KY4
KY3
KY2
KY1
EY6
DX1
7,250
2,400
5,200
7,900
2,700
7,900
3,250
5,000
6,400
300
(1/30)
-800 (・4850)
-1032 (・4618)
-1333 (・4317)
-1440 (・4210)
(・3820)
±0 ・5650
+100 (・5750)
+150 (・5800)
＜凡例＞
±0 ・・・ＫＺ０（設計ＧＬ）からのレベル
(・***) ・・・現況レベル（ＫＢＭ＝０）
・5650 ・・・計画レベル（ＫＢＭ＝０）
註）１ＦＬ＝Ｚ１＝ＫＢＭ＋６，０００
設計ＧＬ＝Ｚ１－３５０＝ＫＢＭ＋５，６５０
・・・既存浸透桝－１
・・・浸透桝－１新設〈設備工事〉
・・・既存浸透管
・・・浸透管新設〈設備工事〉
・・・既存集水桝－１
・・・集水桝－１新設（建築工事）
・・・既存集水桝－２
・・・既存集水桝－３（数字は子番号を示す）
ス ・・・既存ゴミ除去スクリーン付（新設集水桝は新設を示す。）
＊〈 〉・・・設備工事を示す。
（他の電灯・地上及び埋設配管などは設備図による。）
＊伐採樹木の高さ・本数は参考数量とし、現況を優先する。
温存の記載がない工事範囲内の既存樹木は全て、撤去。
＊現況レベル・計画レベルは参考とする。
着工後、敷地測量・高低測量を実施し、監理者と協議する事。
外構詳細図
アスファルト舗装 S=1/10
表層工 密粒度アスコン
プライムコート
上層路盤 粒調砕石
下層路盤 クラッシャラン
路床
コンクリート舗装 S=1/10
コンクリート (溶接金網6φ100×100)
プライムコートPK-3
路盤材 再生クラッシャラン、クラッシャラン
路床
案内板 基礎 S=1/30
案内板 移設
基礎コンクリート D13タテヨコ @200カゴ状配筋
路盤材：再生クラッシャラン クラッシャラン又は クラッシャラン鉄鋼スラグ
外灯・ホース格納箱 基礎 S=1/30
※外灯：500□×H1200
※ホース格納箱：W1000×D500×H300
※屋外消火栓：500□×H150
基礎コンクリート D13タテヨコ @200カゴ状配筋 (屋外消火栓は D10タテヨコ 1段とする。)
路盤材：再生クラッシャラン クラッシャラン又は クラッシャラン鉄鋼スラグ
コンクリート縁石 S=1/10
歩車道境界ブロック 片面R (150/170×200)×600L
植え込み (歩道)
車道
客土
モルタル
コンクリート (18-8-40)
路盤材：再生クラッシャラン クラッシャラン又は クラッシャラン鉄鋼スラグ
※植込み・歩道の位置関係は平面図およびレベルによる
縁石コーナー部 S=1/10
コーナー部：留め加工
集水桝－1 S=1/20
植栽
浸透桝
接続管 VU管200
側溝格子蓋
L形側溝地
雨水桝側塊
雨水桝側塊（内径500φ）
ゴミ除去スクリーン200用 ステンレス製（メッシュ5mm）
雨水桝底塊
断面詳細図
工事件名 山梨県立北病院保護室増築工事
図面名称 外構計画図
（株）共同建築設計事務所
東京都新宿区四谷三栄町4-10 TEL 03-3359-6431
1級建築士事務所 東京都知事登録第2093号
管理建築士 鈴木慶治 1級建築士登録第194144号
設計者 高橋良江 1級建築士登録第282808号
縮尺 A1・1/100 A3・1/200
図面番号 A-26
担当 高橋

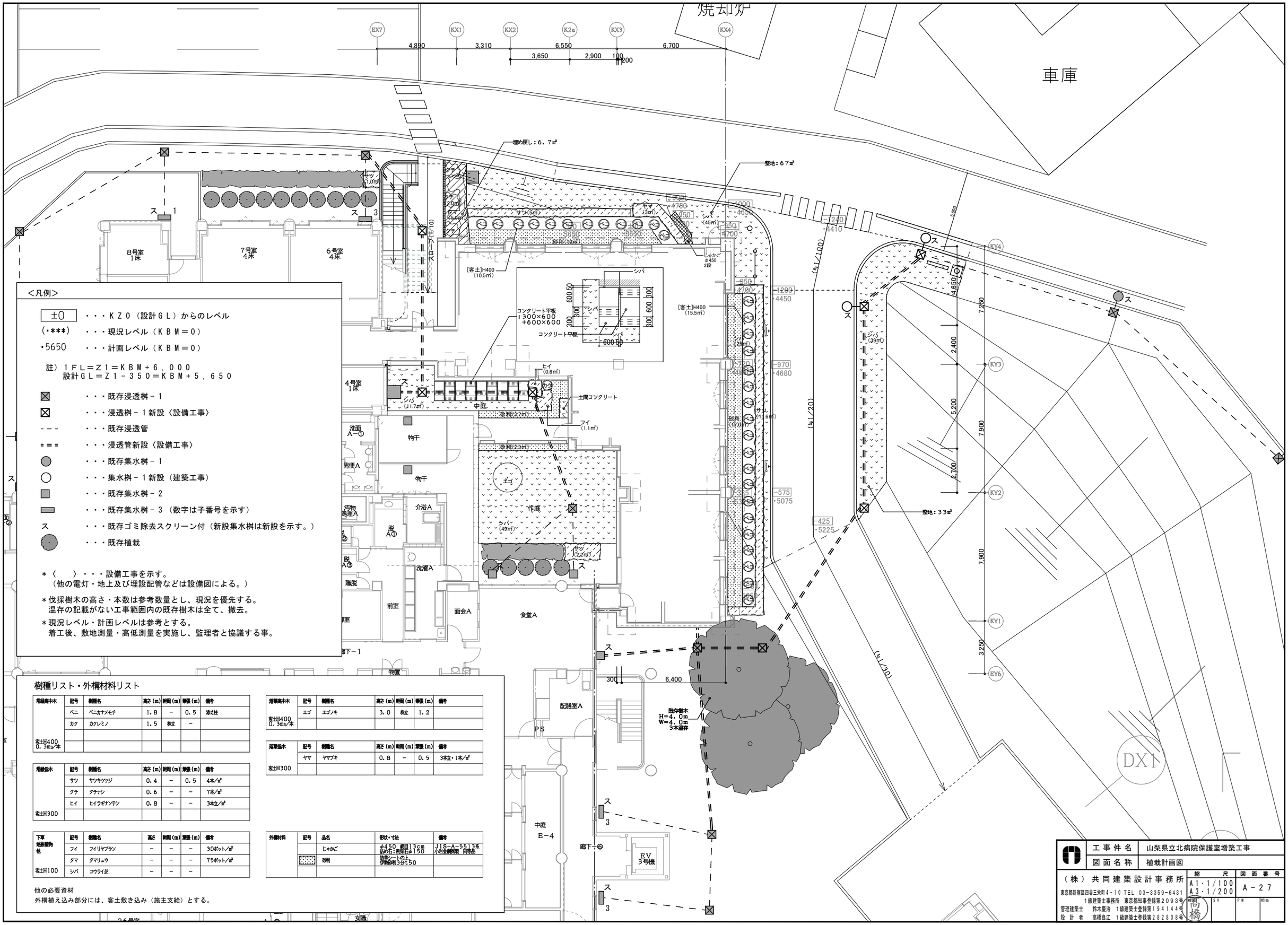

＜凡例＞

±0	・・・ＫＺ０（設計ＧＬ）からのレベル
(・***)	・・・現況レベル（ＫＢＭ＝０）
・5650	・・・計画レベル（ＫＢＭ＝０）

註）１ＦＬ＝Ｚ１＝ＫＢＭ＋６，０００
設計ＧＬ＝Ｚ１－３５０＝ＫＢＭ＋５，６５０

⊠	・・・既存浸透桝－１
⊠	・・・浸透桝－１新設〈設備工事〉
- - -	・・・既存浸透管
= = =	・・・浸透管新設〈設備工事〉
●	・・・既存集水桝－１
○	・・・集水桝－１新設（建築工事）
■	・・・既存集水桝－２
▬	・・・既存集水桝－３（数字は子番号を示す）
ス	・・・既存ゴミ除去スクリーン付（新設集水桝は新設を示す。）
●	・・・既存植栽

＊〈　　〉・・・設備工事を示す。
（他の電灯・地上及び埋設配管などは設備図による。）

＊伐採樹木の高さ・本数は参考数量とし、現況を優先する。
温存の記載がない工事範囲内の既存樹木は全て、撤去。

＊現況レベル・計画レベルは参考とする。
着工後、敷地測量・高低測量を実施し、監理者と協議する事。

樹種リスト・外構材料リスト

	記号	樹種名	高さ(m)	幹周(m)	葉張(m)	備考
常緑高中木	ベニ	ベニカナメモチ	1．8	－	0．5	添え柱
	カク	カクレミノ	1．5	株立	－	
客土H400 0．3m3/本						

	記号	樹種名	高さ(m)	幹周(m)	葉張(m)	備考
常緑低木	サツ	サツキツツジ	0．4	－	0．5	4本/㎡
	クチ	クチナシ	0．6	－	－	7本/㎡
	ヒイ	ヒイラギナンテン	0．8	－	－	3株立/㎡
客土H300						

	記号	樹種名	高さ	幹周(m)	葉張(m)	備考
下草 地被植物 他	フイ	フイリヤブラン	－	－	－	30ポット/㎡
	タマ	タマリュウ	－	－	－	75ポット/㎡
客土H100	シバ	コウライ芝	－	－	－	

	記号	樹種名	高さ(m)	幹周(m)	葉張(m)	備考
落葉高中木						
	エゴ	エゴノキ	3．0	株立	1．2	
客土H400 0．3m3/本						

	記号	樹種名	高さ(m)	幹周(m)	葉張(m)	備考
落葉低木						
	ヤマ	ヤマブキ	0．8	－	0．5	3株立・1本/㎡
客土H300						

	記号	品名	形状・寸法	備考
外構材料		じゃかご	φ450 縦目13cm 詰め石：割栗石t150	JIS−A−5513系 小出金網株式 同等品
		砂利	防草シートの上 砂利3分t50	

他の必要資材
外構植え込み部分には、客土敷き込み（施主支給）とする。

工事件名	山梨県立北病院保護室増築工事		
図面名称	植栽計画図		
（株）共同建築設計事務所	縮尺	図面番号	
東京都新宿区四谷三栄町4−10 TEL 03−3359−6431	A1・1/100 A3・1/200	A−27	
1級建築士事務所 東京都知事登録第2093号	検図	SV	PM 担当
管理建築士 鈴木慶治 1級建築士登録第194144号	岡橋		
設計者 高橋良江 1級建築士登録第282808号			

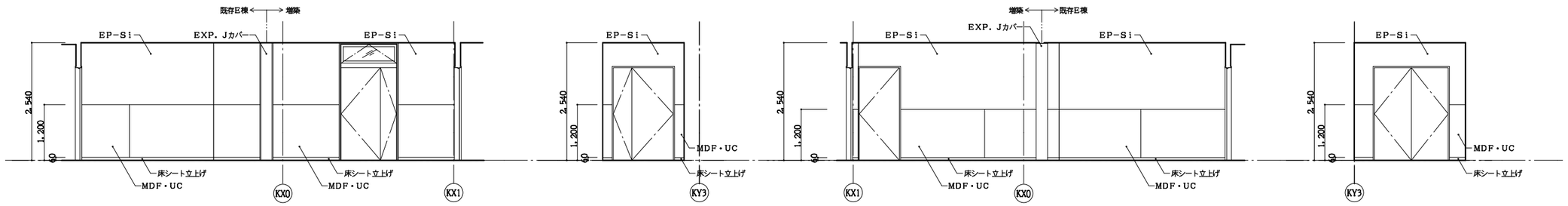

前室－1　A　B　C　D

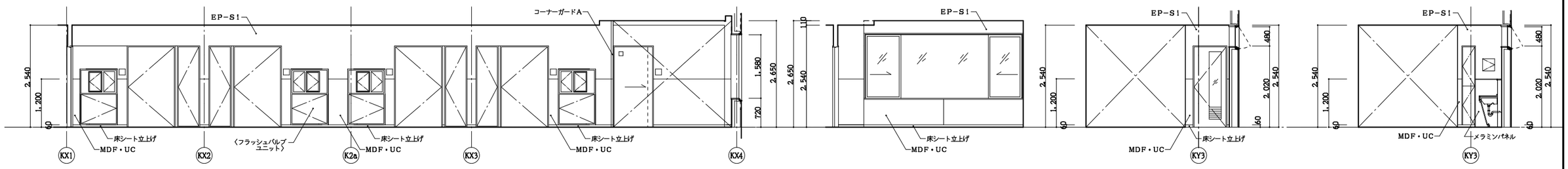

廊下－1・デイルーム　A　B　B′　B″

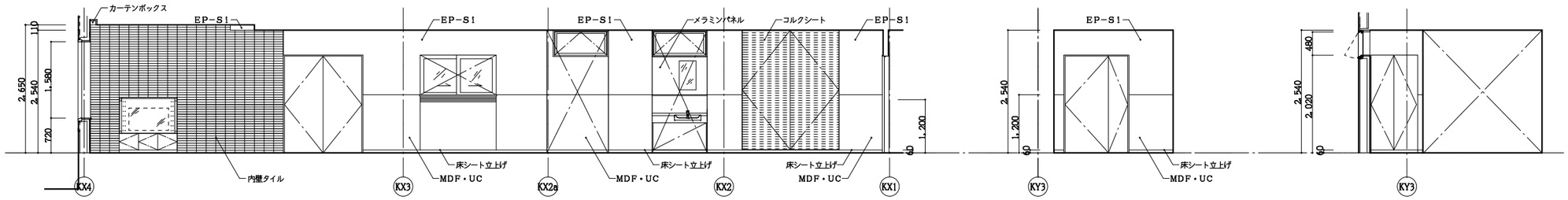

C　D　D′

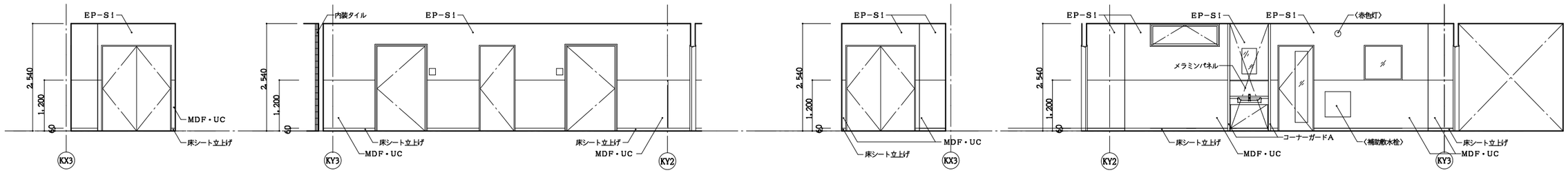

廊下－2　A　B　C　D

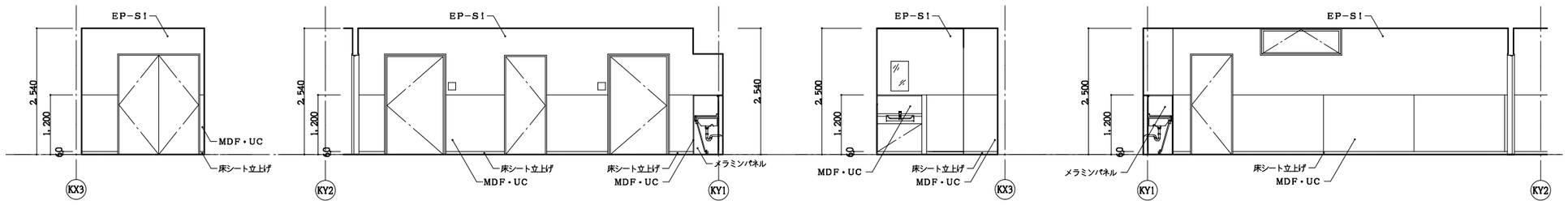

廊下－3　A　B　C　D

工事件名	山梨県立北病院保護室増築工事
図面名称	展開図－1

（株）共同建築設計事務所
東京都新宿区四谷三栄町4－10 TEL 03-3359-6431
1級建築士事務所　東京都知事登録第2093号
管理建築士　鈴木慶治　1級建築士登録第194144号
設計者　高橋良江　1級建築士登録第282808号

縮尺	図面番号
A1・1/50 A3・1/100	A－28

所長	SV	PM	担当
高橋			

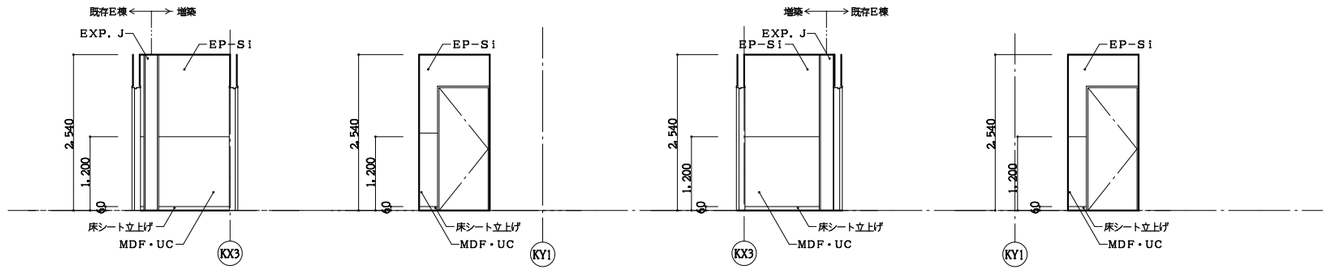

前室－2　A　B　C　D

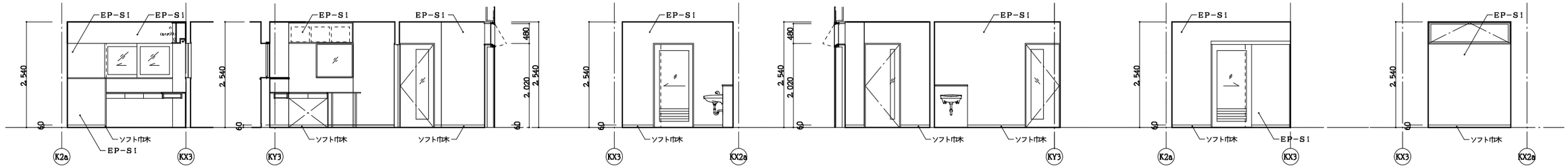

看護室・倉庫　A（看護室）　B（看護室・倉庫）　C（看護室）　D（倉庫・看護室）　A（倉庫）　C（倉庫）

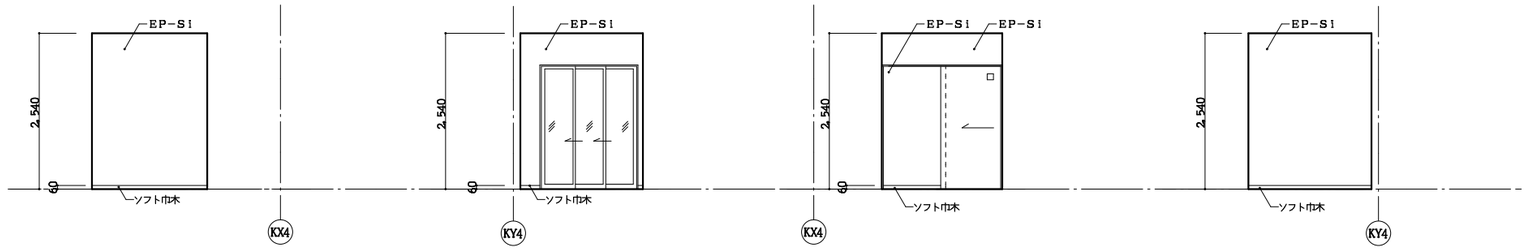

脱衣　A　B　C　D

工事件名	山梨県立北病院保護室増築工事		
図面名称	展開図－2		
（株）共同建築設計事務所 東京都新宿区四谷三栄町4－10 TEL 03-3359-6431 1級建築士事務所　東京都知事登録第2093号 管理建築士　鈴木慶治　1級建築士登録第194144号 設計者　高橋良江　1級建築士登録第282808号	縮尺 A1・1/50 A3・1/100	図面番号 A－29	
	作図 高橋	SV	PM　担当

凡　例	
	防火区画(　≧900　:外壁部のスパンドレルを示す)
	防火上主要な間仕切壁
	天井内の防火上主要な間仕切壁
	防煙区画(間仕切壁)GB12.5
	防煙区画(垂れ壁H=500以上)GB12.5
防火区画を構成する間仕切: 仕様は仕上一般事項特記による	
	自然排煙
	自然排煙窓
	自然排煙窓(トップライト)
10.0m	排煙口までの距離
	告示第1436号-4-ニ(2)
	告示第1436号-4-ニ(4)
	令126条の2、1項1号区画　100㎡
	令126条の2　1項3号区画 (階段・昇降路その他これらに類する部分)
特	常時閉鎖式特定防火設備
特	随時閉鎖式・感知器連動自閉式特定防火設備
防	常時閉鎖式防火設備
防	随時閉鎖式・感知器連動自閉式防火設備
(防)	防火設備(法2条9号の2ロ)(告示第1360号による)
不	常時閉鎖式不燃扉
不	随時閉鎖式・感知器連動自閉式不燃扉
(不)	不燃戸
S	遮煙性能付
	延焼のおそれのある部分
	非常用進入口に替わる開口部(有効W≧750　H≧1200)
≧1200	廊下幅員
10.0m	避難距離(重複距離)
OP	手動開放装置 (装置は床面から80cm以上1.5m以下の壁面に設置)
消	消火器
E	電気錠　パニックオープン

注記　① 開口部の寸法は建具表による。
② PS、EPS、DS、物入の排煙は特記なき限り告示第1436号-4-ニ(2)とする。
③ 室名の下に記載されている数値は室面積を示す。(CADによる算出)㎡

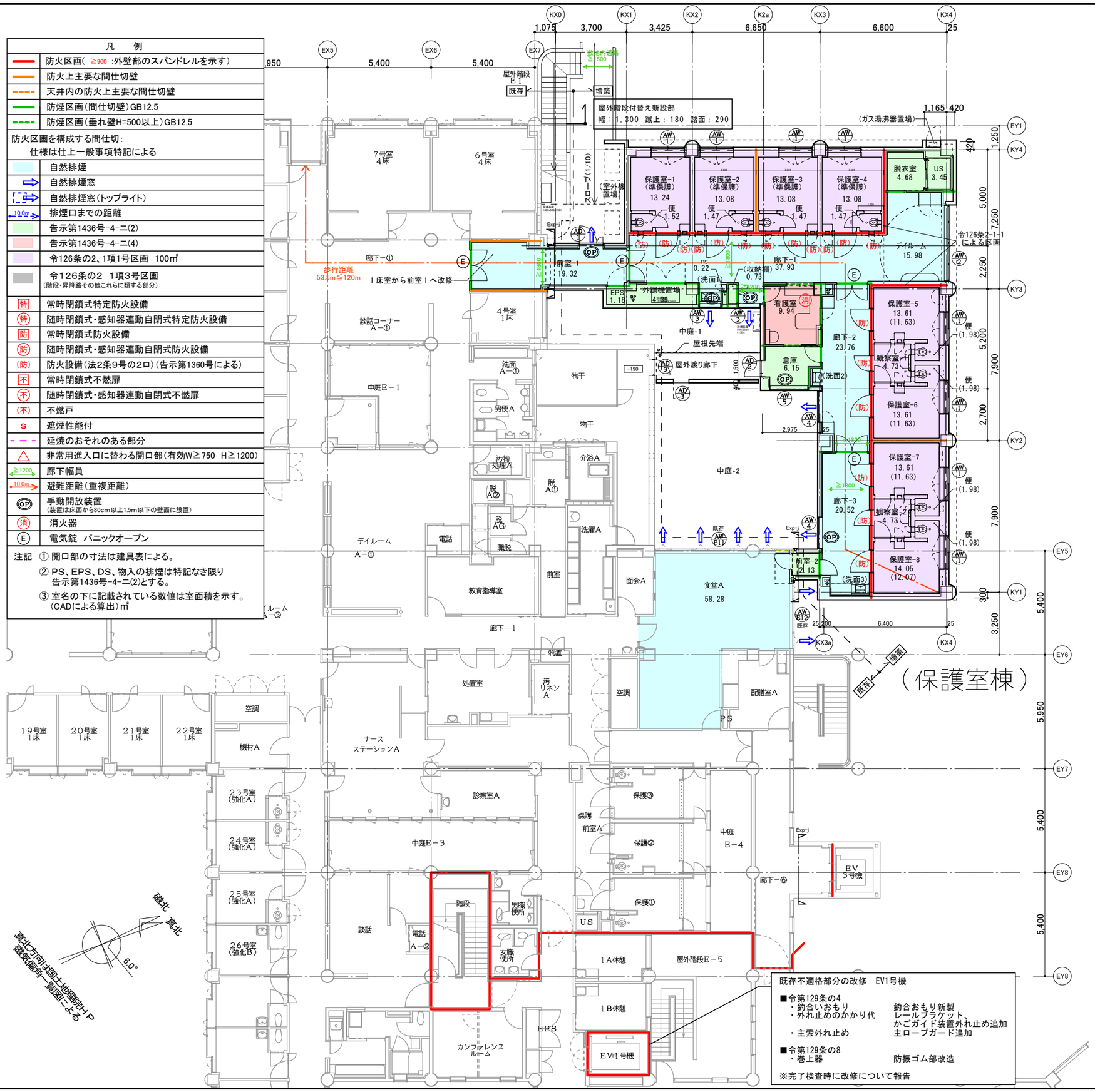

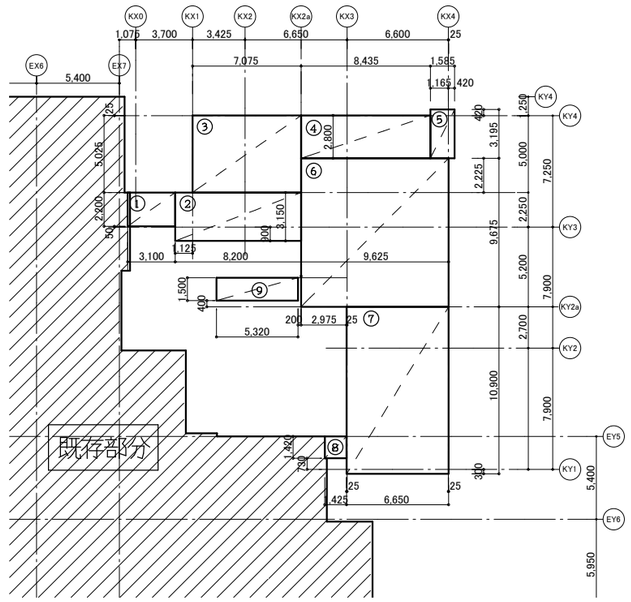

面積算定図

E棟増築　建築面積・床面積　(申請部分)

番号	計算式			面積(㎡)	
1	2.200	×	3.100	6.8200	
2	3.150	×	8.200	25.8300	
3	5.025	×	7.075	35.5518	
4	2.800	×	8.435	23.6180	
5	3.195	×	1.585	5.0640	
6	9.675	×	9.625	93.1218	
7	10.900	×	6.650	72.4850	
8	1.420	×	1.425	2.0235	
	計			264.5141	264.51

外部渡り廊下　建築面積　(申請部分)

番号	計算式			面積(㎡)	
9	1.500	×	5.320	7.9800	
	計			7.9800	7.98

合計	272.4941	272.49

食堂A改修建具表

はめ殺し付ホールディング窓　(レバーハンドル錠は床から８０ｃｍ以上１５０ｃｍ以下に設置)

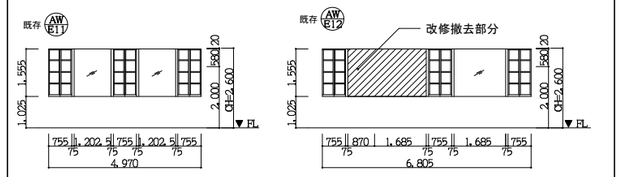

(内部建具H＝２，０００)

耐火構造の構造方法(1時間耐火)

壁	外壁の非耐力壁	鉄筋コンクリート造　t≧150	H12建設省告示第1399号　第1項二号イ
	間仕切壁の非耐力壁	乾式耐火システム(1時間耐火)	FP060-0174
柱		鉄筋コンクリート造	H12建設省告示第1399号　第2項三号イ
梁		鉄筋コンクリート造	H12建設省告示第1399号　第3項二号イ
床		鉄筋コンクリート造　t≧150	H12建設省告示第1399号　第5項三号イ

既存不適格部分の改修　EV1号機

■令第129条の4
・釣合いおもり　釣合おもり新製
・外れ止めのかかり代　レールブラケット、かごガイド装置外れ止め追加
・主索外れ止め　主ロープガード追加

■令第129条の8
・巻上器　防振ゴム部改造

※完了検査時に改修について報告

工事件名	山梨県立北病院保護室増築工事
図面名称	法チェック図・面積算定図

(株) 共同建築設計事務所
東京都新宿区四谷三栄町4-10 TEL 03-3359-6431
1級建築士事務所　東京都知事登録第2093号
管理建築士　鈴木慶治　1級建築士登録第194144号
設計者　高橋良江　1級建築士登録第282808号

縮尺	図面番号
A1・1/100 A3・1/200	参-01

SV	PM	担当
		高橋

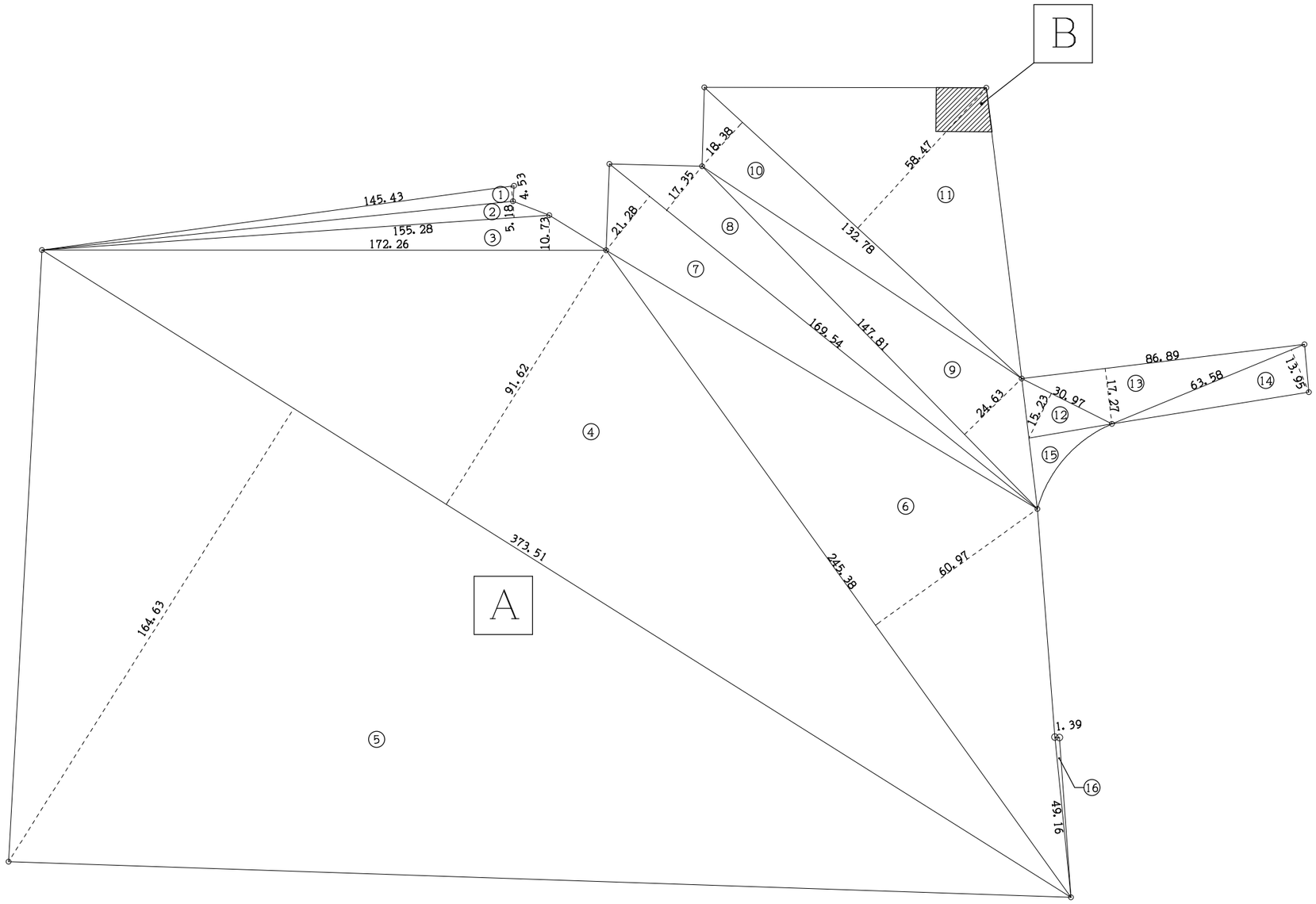

敷地面積求積図

面積A

番号	計算式					面積(㎡)
1	145.430	×	4.530	/	2	329.3990
2	155.280	×	5.180	/	2	402.1752
3	172.260	×	10.730	/	2	924.1749
4	373.510	×	91.620	/	2	17110.4931
5	373.510	×	164.630	/	2	30745.4757
6	245.380	×	60.970	/	2	7480.4093
7	169.540	×	21.280	/	2	1803.9056
8	169.540	×	17.350	/	2	1470.7595
9	147.810	×	24.630	/	2	1820.2802
10	132.780	×	18.380	/	2	1220.2482
11	132.780	×	58.470	/	2	3881.8233
12	30.970	×	15.230	/	2	235.8366
13	86.890	×	17.270	/	2	750.2952
14	63.580	×	13.950	/	2	443.4705
15	CAD求積による					195.2300
16	49.160	×	1.390	/	2	34.1662
				小計		68848.1422

面積B

番号	計算式					面積(㎡)
1	13.540	×	0.980	/	2	6.6346
2	20.550	×	9.530	/	2	97.9208
3	20.550	×	1.660	/	2	17.0565
4	19.520	×	10.240	/	2	99.9424
				小計		221.5542

敷地面積(A−B)

1	68848.14	−	221.55	68626.59

工事件名	山梨県立北病院保護室増築工事		
図面名称	敷地面積求積図		
（株）共同建築設計事務所 東京都新宿区四谷三栄町4-10 TEL 03-3359-6431 1級建築士事務所 東京都知事登録第2093号 管理建築士 鈴木慶治 1級建築士登録第194144号 設計者 高橋良江 1級建築士登録第282808号	縮尺 A1・1/750 A3・1/1500	図面番号 参－02	
承認 高橋	SV	PM	担当

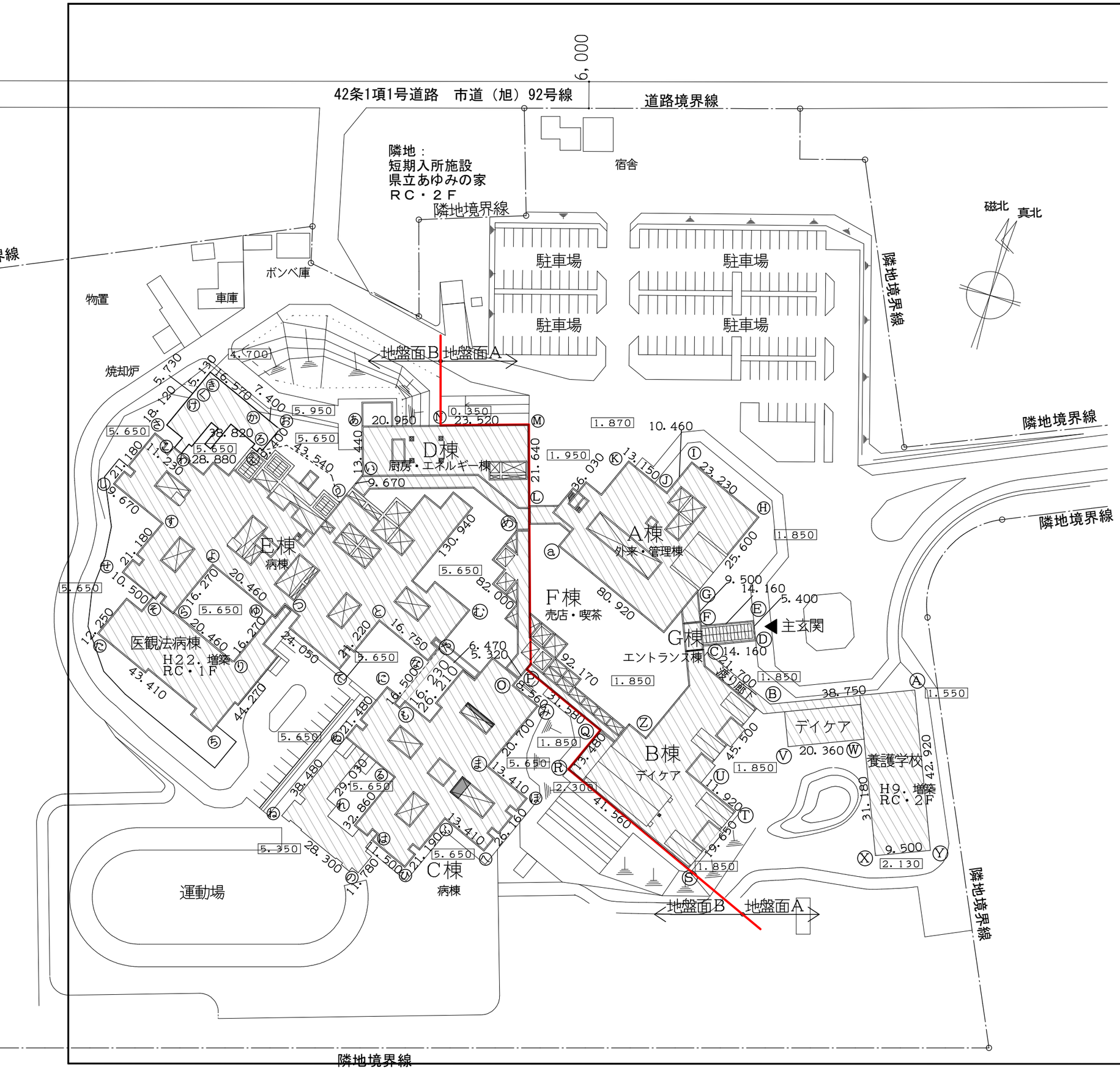

平均地盤算定表（地盤面A）

ポイント	辺の長さ	地盤レベル	計算式	辺面積
A-B	38.75	1.55～1.85	38.75 × （ 1.55 ＋ 1.85 ） ÷ 2 ＝	65.875
B-C	21.7	1.85	21.7 × 1.85 ＝	40.1450
C-D	14.16	1.85	14.16 × 1.85 ＝	26.1960
D-E	5.4	1.85	5.4 × 1.85 ＝	9.9900
E-F	14.16	1.85	14.16 × 1.85 ＝	26.1960
F-G	9.50	1.85	9.5 × 1.85 ＝	17.5750
G-H	25.60	1.85	25.6 × 1.85 ＝	47.3600
H-I	23.23	1.85	23.23 × 1.85 ＝	42.9755
I-J	10.46	1.85	10.46 × 1.85 ＝	19.3510
J-K	13.15	1.85～1.87	13.15 × （ 1.85 ＋ 1.87 ） ÷ 2 ＝	24.459
K-L	36.03	1.87～1.95	36.03 × （ 1.87 ＋ 1.95 ） ÷ 2 ＝	68.8173
L-M	21.64	1.95	21.64 × 1.95 ＝	42.1980
M-N	23.52	0.35	23.52 × 0.35 ＝	8.2320
O-P	5.32	1.85～5.65	5.32 × （ 1.85 ＋ 1.65 ） ÷ 2 ＝	9.31
P-Q	32.58	1.85	32.58 × 1.85 ＝	60.2730
Q-R	13.48	1.85～2.30	13.48 × （ 1.85 ＋ 2.3 ） ÷ 2 ＝	27.971
R-S	41.56	1.85～2.30	41.56 × （ 1.85 ＋ 2.3 ） ÷ 2 ＝	86.237
S-T	19.56	1.85	19.56 × 1.85 ＝	36.1860
T-U	11.92	1.85	11.92 × 1.85 ＝	22.0520
U-V	45.50	1.85	45.5 × 1.85 ＝	84.1750
V-W	20.36	1.85	20.36 × 1.85 ＝	37.6660
W-X	31.18	1.85～2.13	31.18 × （ 1.85 ＋ 2.13 ） ÷ 2 ＝	62.0482
X-Y	9.50	1.85	9.5 × 1.85 ＝	17.5750
Y-A	42.92	1.85～2.30	42.92 × （ 1.85 ＋ 2.13 ） ÷ 2 ＝	85.4108
Z-a	80.92	1.85	80.92 × 1.85 ＝	149.7020
a-Z	92.17	1.85	92.17 × 1.85 ＝	170.5145
合計	704.27			1288.4903

平均地盤面＝面積÷辺長
1288.49÷704.27
＝1.829→1.83
よってKBM+1.83を地盤面Aの平均地盤面と設定する

平均地盤算定表（地盤面B）

ポイント	辺の長さ	地盤レベル	計算式	辺面積
N-あ	20.95	5.65	20.95 5.65	118.3675
あ-い	13.44	5.65～5.95	13.44 × （ 5.65 ＋ 5.95 ） ÷ 2 ＝	77.952
い-う	9.67	5.65	9.67 5.65	54.6355
う-え	43.54	5.65	43.54 5.65	246.001
え-お	9.40	5.65	9.4 5.65	53.11
お-か	7.40	5.65	7.4 5.65	41.81
か-き	16.57	5.65～4.70	16.57 × （ 5.65 ＋ 4.7 ） ÷ 2 ＝	85.74975
き-く	5.13	4.70	5.13 4.7	24.111
く-け	5.73	4.70～5.65	5.73 × （ 4.7 ＋ 5.65 ） ÷ 2 ＝	29.65275
け-こ	18.12	5.65	18.12 5.65	102.378
こ-さ	11.23	5.65	11.23 5.65	63.4495
さ-し	21.18	5.65	21.18 5.65	119.667
し-す	9.67	5.65	9.67 5.65	54.6355
す-せ	21.18	5.65	21.18 5.65	119.667
せ-そ	10.50	5.65	10.5 5.65	59.325
そ-た	12.25	5.65	12.25 5.65	69.2125
た-ち	43.41	5.65	43.41 5.65	245.2665
ち-つ	44.27	5.65	44.27 5.65	250.1255
つ-て	24.05	5.65	24.05 5.65	135.8825
て-と	21.22	5.65	21.22 5.65	119.893
と-な	16.75	5.65	16.75 5.65	94.6375
な-に	16.50	5.65	16.5 5.65	93.225
に-ぬ	21.48	5.65	21.48 5.65	121.362
ぬ-ね	38.48	5.65	38.48 5.65	217.412
ね-の	28.30	5.65	28.3 5.65	159.895
の-は	11.78	5.65	11.78 5.65	66.557
は-ひ	11.50	5.65	11.5 5.65	64.975
ひ-は	21.19	5.65	21.19 5.65	119.7235
ふ-へ	13.41	5.65	13.41 5.65	75.7665
へ-ほ	26.16	5.65	26.16 5.65	147.804
ほ-ま	13.41	5.65	13.41 5.65	75.7665
ま-み	20.70	5.65	20.7 5.65	116.955
み-O	8.56	5.65	8.56 5.65	48.364
む-め	82.00	5.65	82 5.65	463.3
め-む	130.94	5.65	130.94 5.65	739.811
も-や	26.21	5.65	26.21 5.65	148.0865
や-も	16.23	5.65	16.23 5.65	91.6995
ゆ-よ	20.46	5.65	20.46 5.65	115.599
よ-ら	16.27	5.65	16.27 5.65	91.9255
ら-り	20.46	5.65	20.46 5.65	115.599
り-ゆ	16.27	5.65	16.27 5.65	91.9255
る-れ	29.03	5.65	29.03 5.65	164.0195
れ-る	32.86	5.65	32.86 5.65	185.659
ろ-わ	38.82	5.65	38.82 5.65	219.333
わ-ろ	28.88	5.65	28.88 5.65	163.172
合計	1075.56			6063.4640

平均地盤面＝面積÷辺長
6063.464÷1075.56
＝5.6374→5.63
よってKBM+5.63を地盤面Bの平均地盤面と設定する

工事件名	山梨県立北病院保護室増築工事	
図面名称	平均地盤面算定図	

（株） 共同建築設計事務所
東京都新宿区四谷三栄町4-10 TEL 03-3359-6431
1級建築士事務所 東京都知事登録第2093号
管理建築士 鈴木慶治 1級建築士登録第194144号
設計者 高橋良江 1級建築士登録第282808号

縮尺	図面番号
A1・1/500 A3・1/1000	参－03

検図	SV	PM	担当
高橋			